СИСТЕМЫ РАЗДВИЖНЫХ ДВЕРЕЙ:
Сборочные инструкции
Серии 410 и 420.

	легкий	средний	сложный*
Производство			
Сборка			

raumplus

*База степень сложности является стандартной для раздвижных дверей без уклона.
Эти системы классифицированы как "легкие" в отношении производства и установки.

КАТАЛОГ_

6 издание Бремен, Январь 2008

Общая информация / Инструменты_страница 3

Технические условия_страница 4

Подготовка / Сборка_страницы 5-7
A_Резка профилей в размер рамки
B_Резка панелей в размер
C_Монтаж верхнего и нижнего роликов, соединение с вертикальным профилем
D_Установка вертикального профиля к панели

Сборка - разборка рамок из 410 из 420 профиля_страница 7

Детальные чертежи_страница 8-13

_ОБЩАЯ ИНФОРМАЦИЯ / ИНСТРУМЕНТЫ

Сборочные инструкции систем раздвижных дверей:
ОБЩАЯ ИНФОРМАЦИЯ

Системы раздвижных дверей Raumplus предлагают широкий спектр возможностей, разнообразие и универсальность. Существуют системы и без нижнего трека, большое количество вариаций панели, двери для наклонного потолка, и угловые решения, или двери для специальных целей (запираемые, или применяемые в качестве перегородок и разделителей помещений и т. д.). Для того чтобы установить раздвижные двери, которые были собраны в соответствии с этими инструкциями, пожалуйста, обратитесь к соответствующему разделу.

Эти инструкции были созданы людьми для людей. Мы приложили усилия по разработке инструкций и фотографий, чтобы они были логичны и легко понимаемы. Если что то всё таки покажется вам неясным, пожалуйста, сообщите нам, чтобы мы могли пересмотреть этот раздел. Технические характеристики могут быть изменены.

Пожалуйста, проверьте, все ли вы получили элементы, проверяя лист доставки. Пожалуйста, обратите внимание на возможные повреждения при транспортировке. В случае каких-либо повреждений обратитесь сразу к поставщику. Отдельные компоненты пронумерованы как на чертежах деталей, а также на доставочном листе – пожалуйста, проверяйте.
ЗАМЕЧАНИЕ: Прежде всего, пожалуйста, прочитайте наши инструкции и измерения, для того, чтобы подобрать правильные меры.

ИНСТРУМЕНТЫ:

- Резиновый молоток
- Маленький молоток
- Инструмент для резки металла

_ТЕХНИЧЕСКИЕ ТЕРМИНЫ

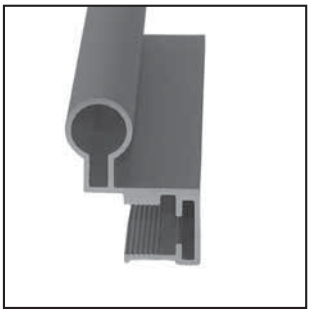
1_

2_

3_

4_

5_

6_

7_

8_

1_Вертикальный профиль S410 (16.10.022)_Для одной двери - два вертикальных профиля, один левый и один правый.

2_Вертикальный профиль S420 (16.20.022)_Для одной двери - два вертикальных профиля, один левый и один правый.

3_Верхний горизонт (16.02.020)_для рамки двери, в сборе с вертикальными профилями и нижним горизонтом.

4_Нижний горизонт (16.04.020)_для рамки двери, в сборе с вертикальными профилями и верхним горизонтом.

5_и 6_Верхний соединитель с роликами (10.16.012 левый / 10.16.014 правый)_крепится к верху профиля.

7_и 8_Нижний соединитель с роликом и антискачком (10.16.022 левый / 10.16.024 правый)_крепится к низу вертикального профиля.

Прокладка 4 мм (10.07.035)

Инструменты и аксессуары:

_Резиновый молоток_для соединения профиля и вставки.

_Резец или нож_для обрезки прокладок по углам (если они используются).

_Пылезащитная щетка_tдля защиты дверей при открытии / закрытии или установлена на внешней стороне.

Пылезащитная щетка не нужна до окончательной установки!

_ПОДГОТОВКА / СБОРКА

ПОДГОТОВКА:

После того, как вы распаковали и проверили все пункты, вы можете начать монтажные работы. Мы рекомендуем прочитать эту инструкцию перед началом работы.
Временно собирайте рамку двери в стороне, на боковом профиле рамки (с наклоном на свою сторону)
НИКОГДА не ставьте собранную дверь на ролики бех нижней направляющей. Это может повредить ролики!

СБОРКА:

Вы найдете подробное описание сборки в следующих главах. Важно, что бы вы выполнили следующие действия в правильном порядке, иначе ваша система раздвижных дверей может получить повреждения. В любом случае все работы проводятся с высокой точностью.

A_НАРЕЗКА ПРОФИЛЯ В РАЗМЕР:

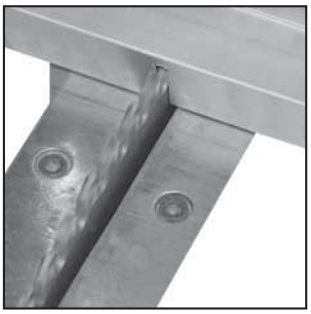

1_Отметьте точки обреза профиля.

2_Отрежьте профили с помощью пилы. Для того чтобы правильно определить размеры, имейте в виду, что нижние горизонты помещаются внутрь вертикального профиля.

3_Тщательно очистите поверхности.

B_НАРЕЗКА ПАНЕЛИ В РАЗМЕР:

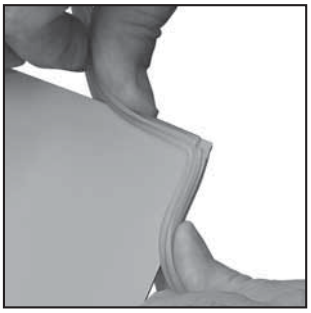

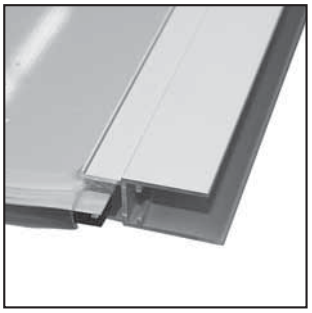

Положите панель на стол.

ОСОБО: Тилько для стекла и зеркальных панелей: Обведите прокладку вокруг стекла; Прокладка должна быть натянута вокруг панели. Для этого вы должны начать с верхнего профиля. На углах, сделайте неглубокий вырез на прокладке, приблизительно глубиной два миллиметра, и оденьте её на угол. Затем приложите нижний горизонтальный профиль и, используя резиновый молоток, укрепите профиль на стекле или зеркале, убедитесь, что он держится крепко.

ВАЖНО: Вы должны удостовериться, что более верхняя сторона находится спереди
(на правой картинке показана нижняя сторона).
При установке верхнего и нижнего профиля на панель, пожалуйста имейте ввиду излишки панели слева и справа. Важно, что бы профиль был туго одет на панели.

_СБОРКА / УСТАНОВКА

С_смонтируйте верхний и нижний ролики к вертикальному профилю:

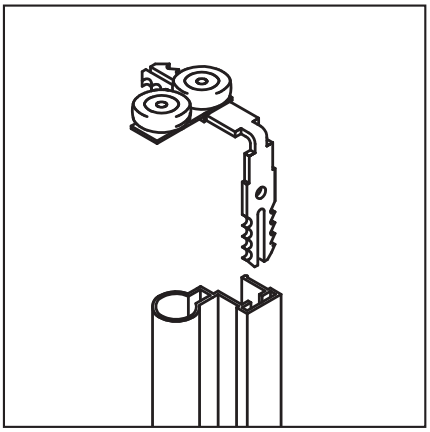

1_

2_

3_

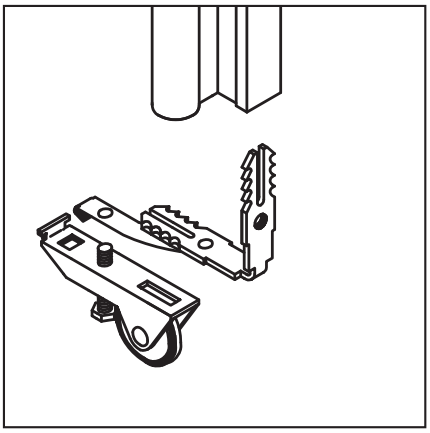

4_

5_

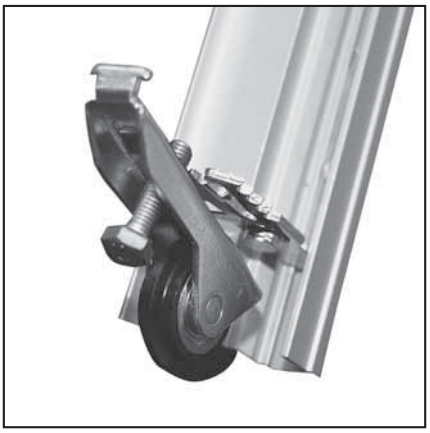

6_

_Положите вертикальные профили в паре на монтажном столе. Вы избавите себя от прочих работ, когда зажмете профили с использованием регулируемого зажима.

_Аккуратно ударьте молотком по верхнему и нижнему разъему роликов в концах вертикального профиля
(используйте маленький молоток, см картинку 3).

Установите разъемы в углах в правильном положении. Верхний разъем на 2 мм вглубь от края вертикального профиля а нижний разъем на 22 мм от края вертикального профиля (см картинки 2 и 6_).

_СБОРКА / РАЗБОРКА

D_УСТАНОВКА ВЕРТИКАЛЬНОГО ПРОФИЛЯ НА ПАНЕЛЬ:

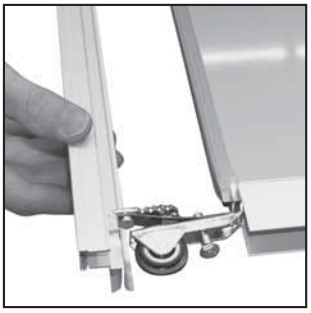
1_

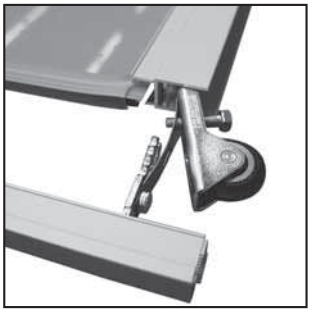
2_

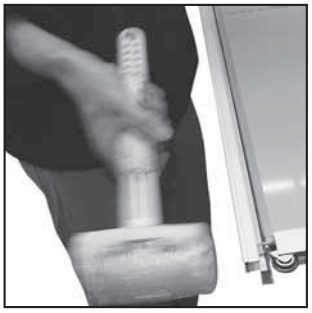
3_

4_

Теперь соберите рамку горизонтальным нажатием на разъем так, что бы разъем оказался в горизонтальном профиле, в предназначенном ему месте монтажа (см рисунок 1).

_Чем равномернее вы оденете вертикальный профиль на вставку, тем лучше будут соединены угловые разъемы.

_Важно также, что бы вертикальные профили собрались в дверь прямо. Гнутые профили являются причиной плохого или неравномерного примыкания к стене.

_Для того, чтобы отрегулировать высоту раздвижных дверей, используйте 8 мм шестигранный ключ, чтобы отрегулировать винты.

РАЗБОРКА 410 ИЛИ 420 РАМ РАЗДВИЖНЫХ ДВЕРЕЙ:

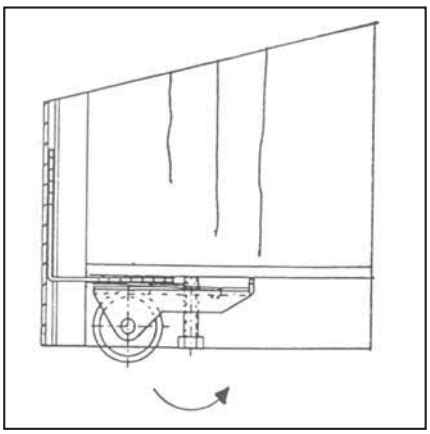
1_

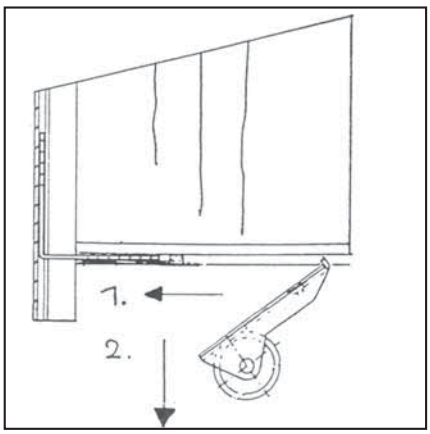

2_

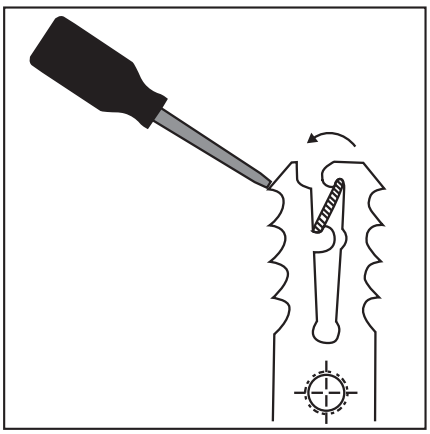
3_

Положите дверь на монтажном столе и полностью выкрутить винты регулировки так что бы вы смогли отделить ролик от пружины из стали (см картинки 1 and 2_).

_Полностью выдвините ролик на внешнюю сторону, (примерно на 3-4 мм) и потяните их на внешнюю сторону от двери.

Теперь вам нужна 4 мм отвертка (см кртинку 3), с помощью которой можно свести зазубренные части разъема.

_Постукиваниями отделите горизонтальный профиль от вертикального. Если использовать деревянный брусок, профиль не получит повреждения.

_ДЕТАЛЬНЫЙ ЧЕРТЕЖ

Изометрическая проекция S410

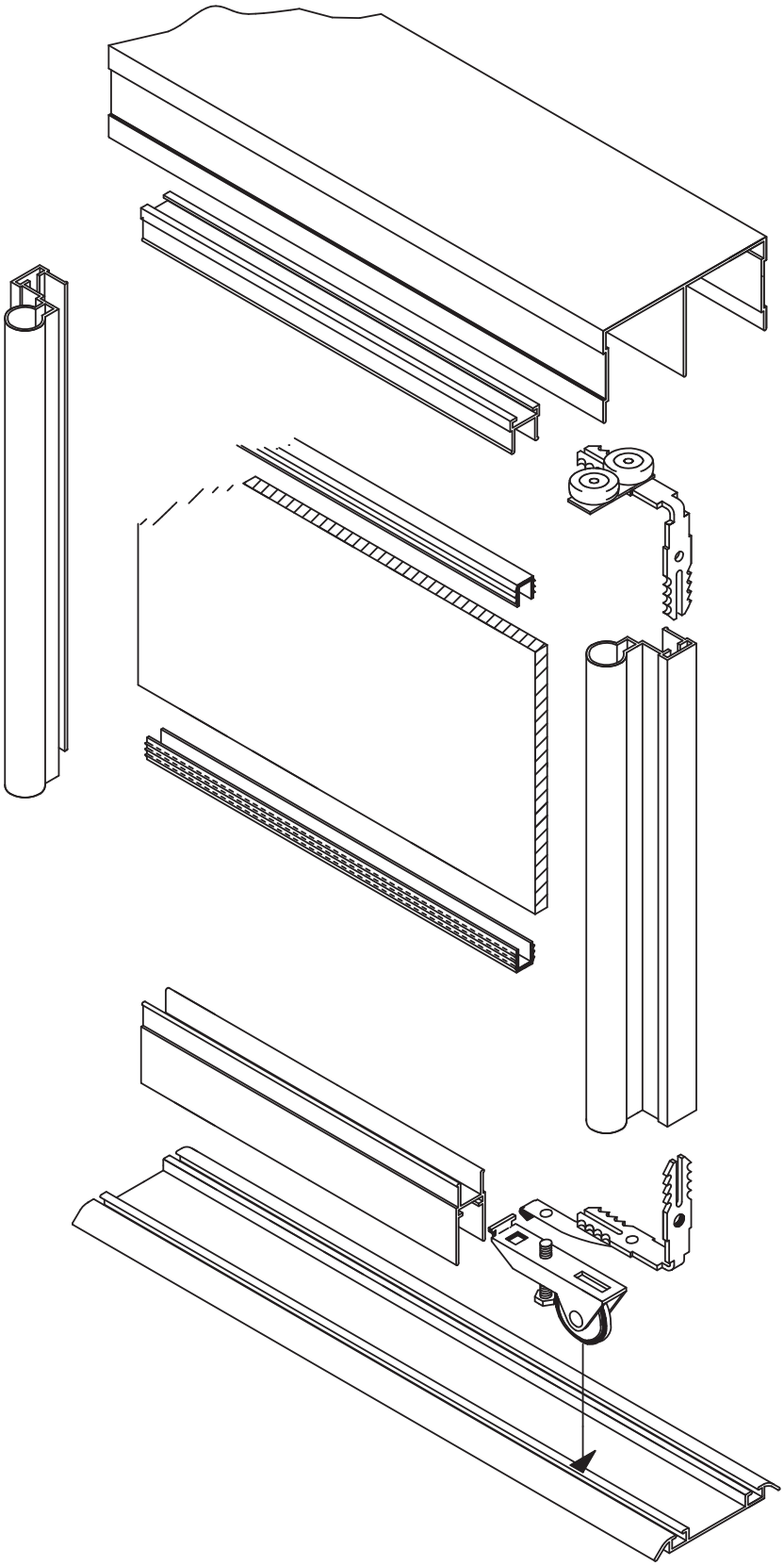

_ДЕТАЛЬНЫЙ ЧЕРТЕЖ

Изометрическая проекция S420

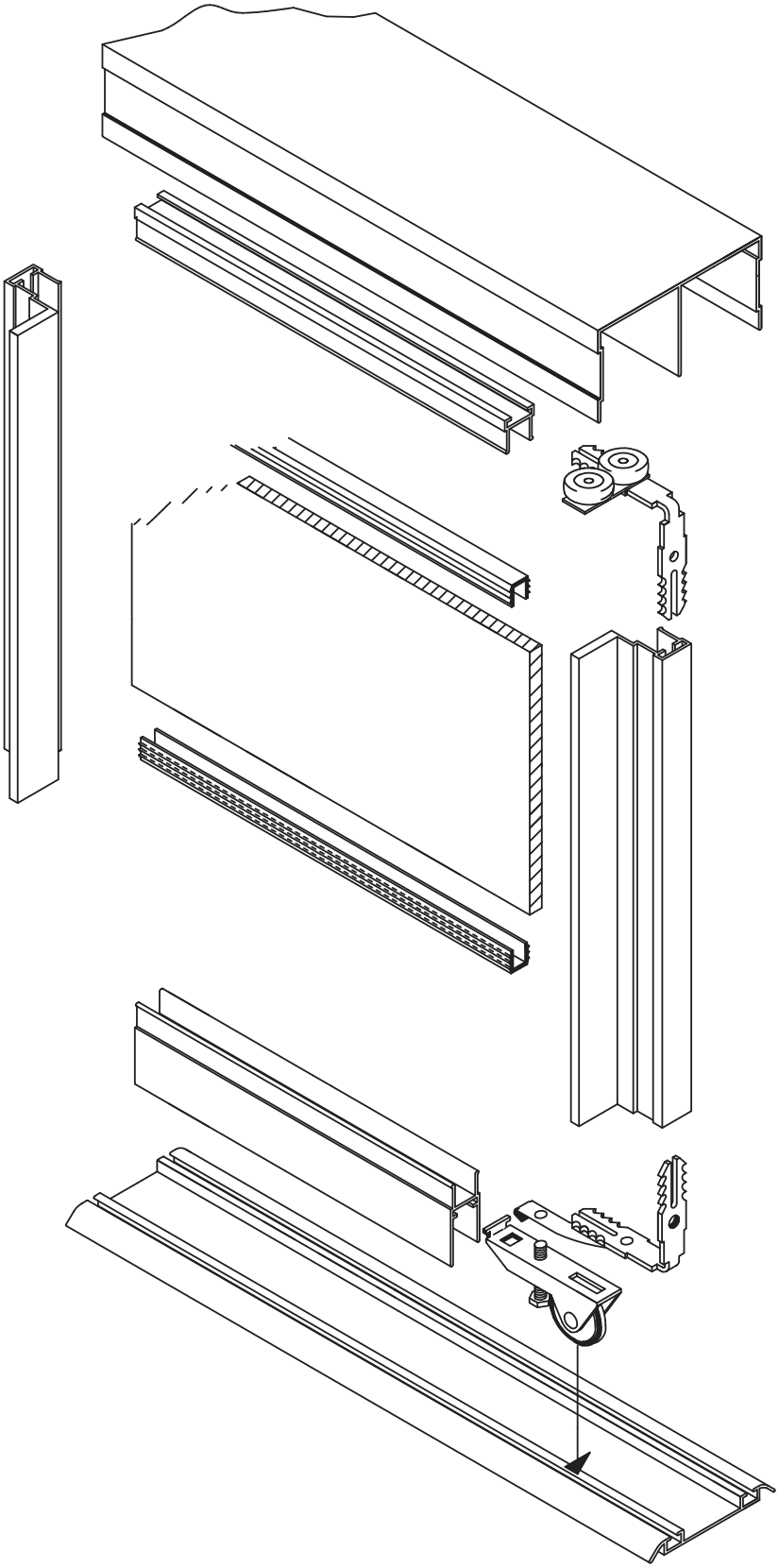

_ДЕТАЛЬНЫЙ ЧЕРТЕЖ

Горизонтальное сечение S410

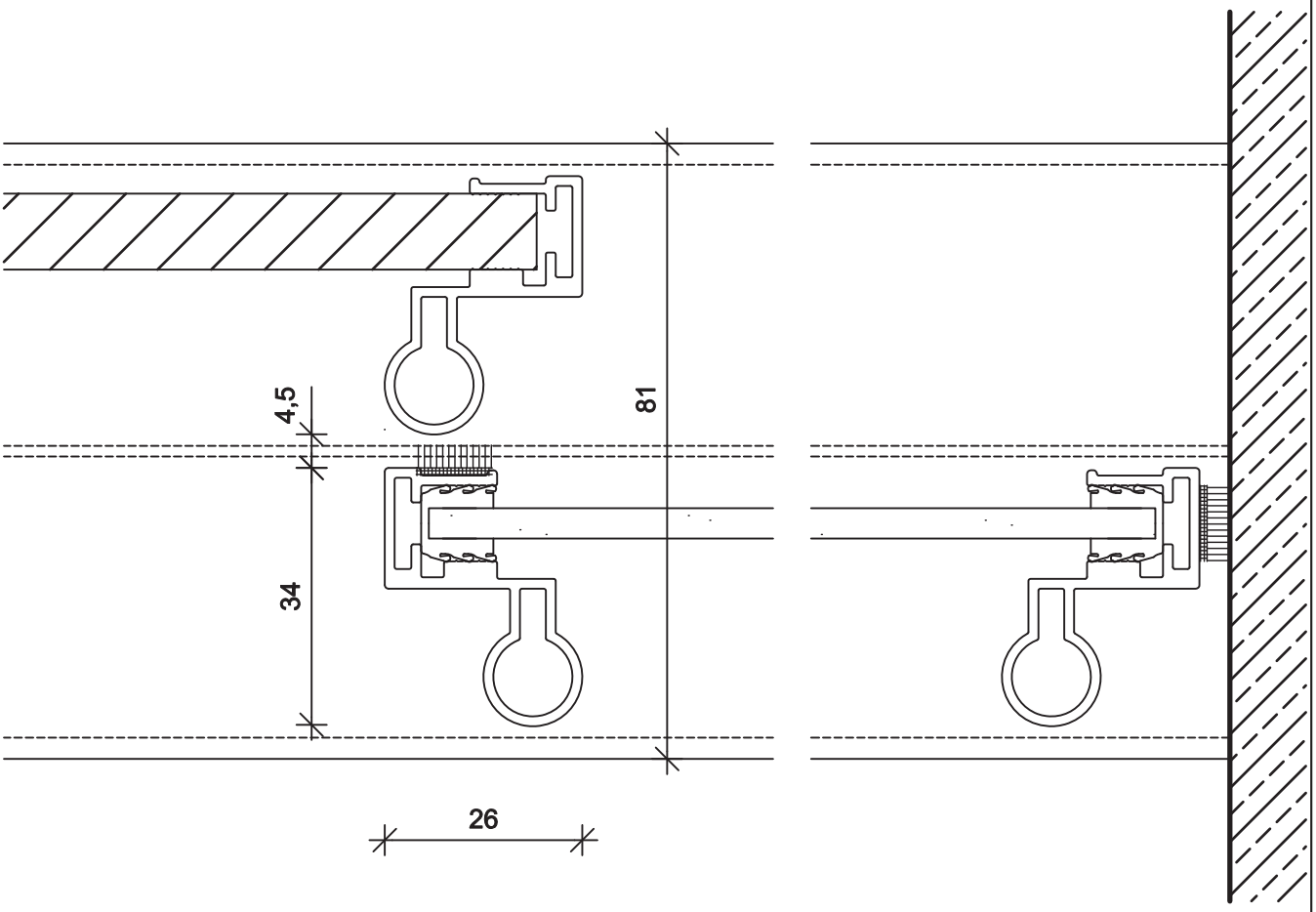

_ДЕТАЛЬНЫЙ ЧЕРТЕЖ

Горизонтальное сечение S420

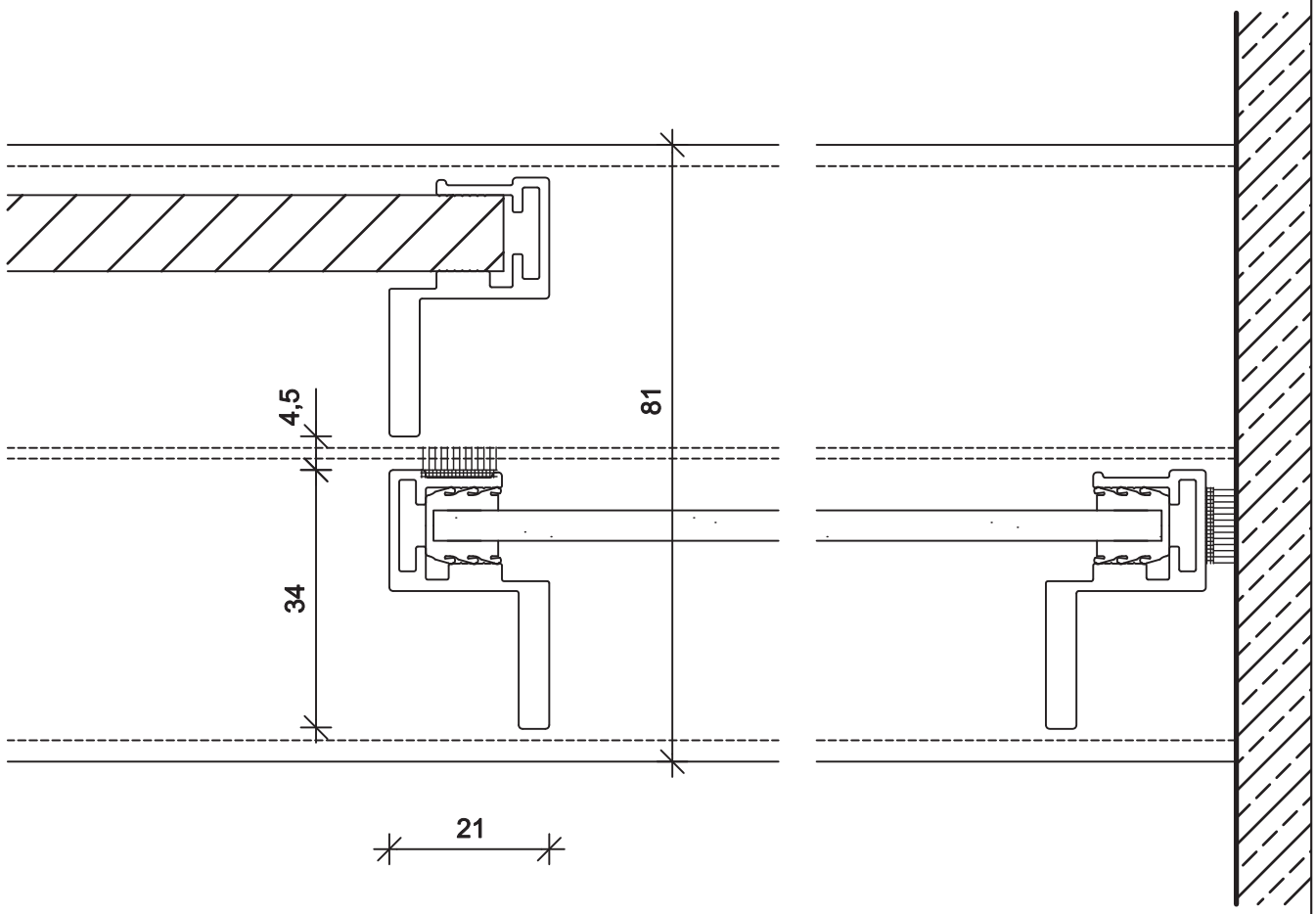

_ДЕТАЛЬНЫЙ ЧЕРТЕЖ
Вертикальное сечение S410

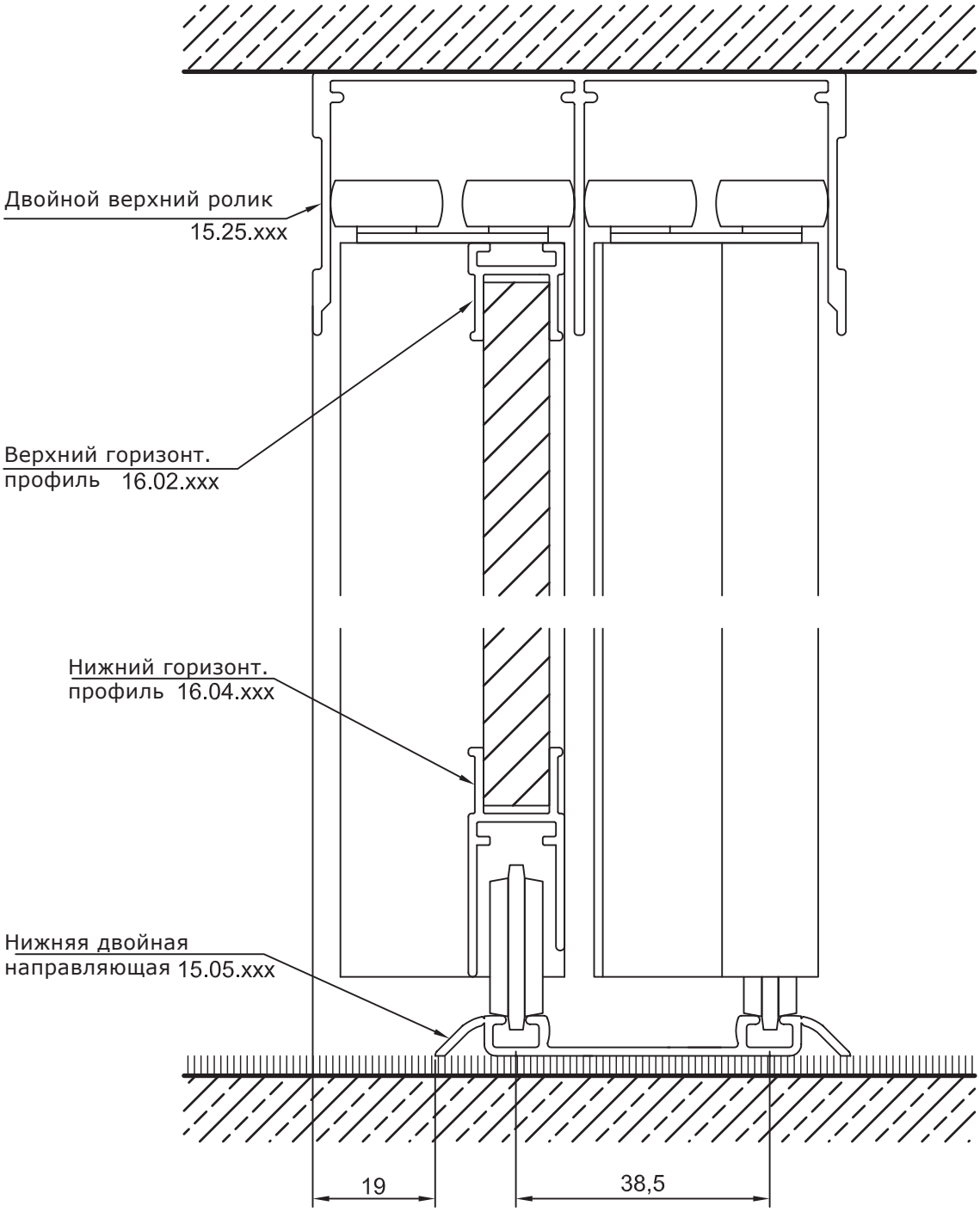
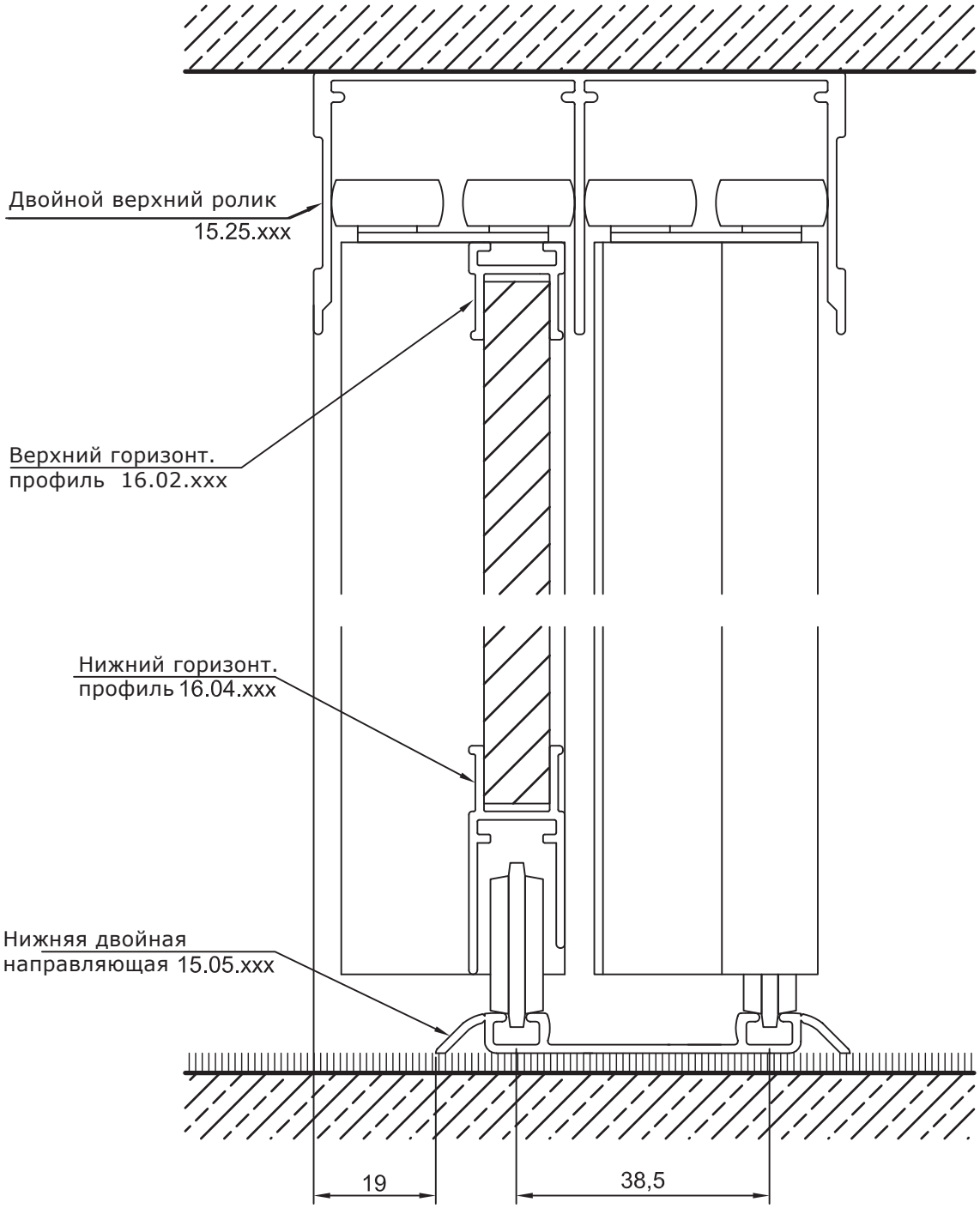
_ДЕТАЛЬНЫЙ ЧЕРТЕЖ
Вертикальное сечение S420