РАСПАШНЫЕ МЕЖКОМНАТНЫЕ ДВЕРИ SWING SLIM LINE. ИНСТРУКЦИЯ ПО УСТАНОВКЕ ДВЕРИ

Версия 1.1 (2014-02-19)

2.99.2.c

easy medium difficult

Install

Subject to technical changes.

raumplus

СОДЕРЖАНИЕ И ИНСТРУМЕНТЫ

СОДЕРЖАНИЕ:

Содержание и инструменты	стр. 02
Руководство	стр. 03
Информация о продукте	стр. 04
Аксессуары	стр. 06
Подробные чертежи	стр. 07
Installation instruction	
Дверная коробка	стр. 09
Рама	стр. 13

ИНСТРУМЕНТЫ:
(самое необходимое)

- Отрезная пила по алюминию
- Набор шестигранных ключей
- Дрель
- Уровень
- шуруповерт
- Набор сверел
- Крестовая отвертка
- Фрезерный станок
- Суперклей

ИНФОРМАЦИЯ О ВЕРСИИ:
Version 1.0: Добавлена информация о продукте
Version 1.1: корректировка инструмента

РУКОВОДСТВО

Данное руководство является частью продукта и описывает его правильное и безопасное использование

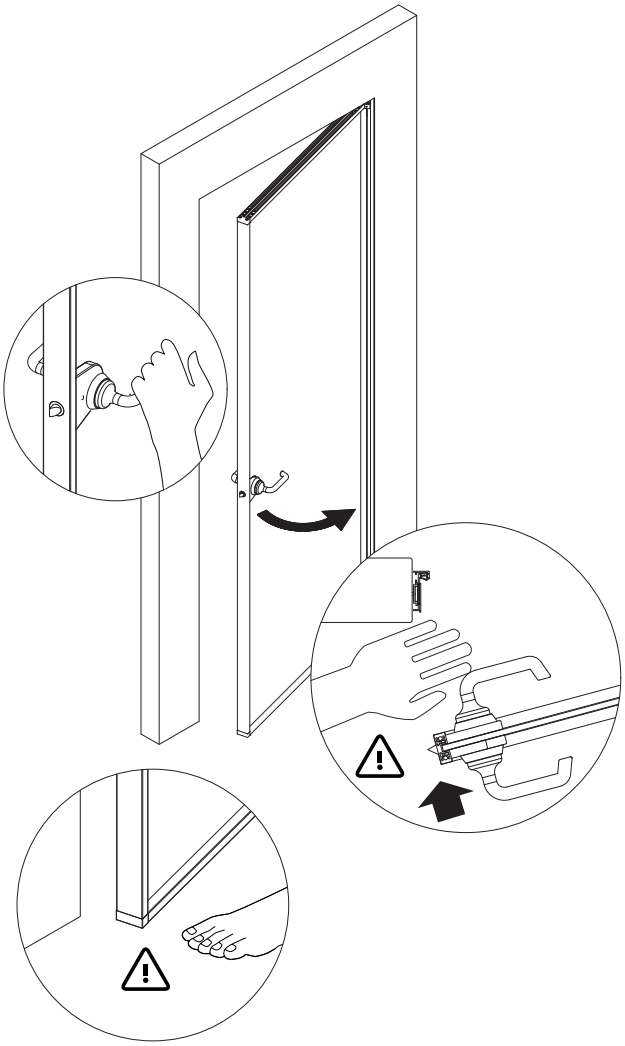

Применение

Данный продукт был разработан как межкомнатная распашная дверь, которая крепится к коробке с помощью распашных механизмов в нижнем и верхнем углах дверного полотна.
Продукт разработан для использования внутри помещения.
Дверь открывается при помощи дверной ручки, которая устанавливается (или врезается) в полотно двери.

Внимание:
Будьте осторожны при закрывании двери - остерегайтесь попадания (защемления) пальцев рук или других частей тела между дверью и дверной коробкой.
Открывание и закрывание двери производится только с помощью дверной ручки, как показано на рисунке

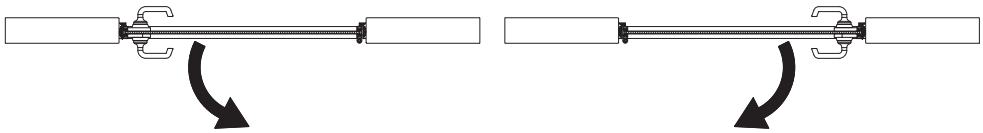

Информация о безопасности.

На момент поставки продукт полностью соответствует всем общепризнанным требованиям безопасности.
Обратите на безопасность детей при использовании дверей.
Не прикасайтесь к кромке полотна, закрывайте и открывайте дверь только за ручки
Не оставляйте открытые двери на сильном ветру
Остерегайтесь битого стекла
В случае обнаружения каких-либо неисправностей немедленно свяжитесь с ответственным поставщиком
Любые структурные изменения допустимы только с согласования raumplus

According to the definition of the liability of manufacturers for the products they produce, as given in the "Law of Liability for Products" (§4 ProdHaftG), the stated above information about the product applies. Deviation from this information, as is written, releases the manufacturer of it's liability.

ИНФОРМАЦИЯ О ПРОДУКТЕ

Общая информация:

ПРИГОТОВЛЕНИЯ:

- Данное руководство является частью продукта и описывает правильную и безопасную сборку системы. Внимательно ознакомьтесь с данной инструкцией.
- Обратите внимание, что сборка должна выполняться только квалифицированным и подготовленным персоналом и встрогом соответствии с инструциями по сборке. Несоблюдение данной инструкции может привести к неправильной сборке или креплению, что ставит под угрозу безопасное использование системы. В данной ситуации производитель снимает с себя ответственность за неблагоприятные последствия и убытки.
- Проверьте пожалуйста комплектность поставки и отсутствие видимых повреждений, которые могли возникнуть при транспортировке.
- В случае утери или недостачи каких-либо деталей или обнаружении видимых повреждений - немедленно свяжитесь с ответственным поставщиком
- Предполагается, что вы точно определили все размеры резки в соответствии с инструкциями о продукте raumplus

УСЛОВНЫЕ ОБОЗНАЧЕНИЯ:

Символ	Описание
⚠	Риск или опасность!
ⓘ	Совет и информация
🗎	Дополнительная информация / другие документы

➡	Указатель / направление движения
✓	„ДА“ или „ПРАВИЛЬНО“
✗	„НЕТ“ или „ОШИБКА“
①,②,③,	Следуйте нумерации пунктов

СИСТЕМА:

ИНФОРМАЦИЯ О СИСТЕМЕ: ДВЕРИ SWING SLIM LINE

- макс. вес двери = 35 кг
- мин. / макс. высота двери = 700мм/ 2500мм
- мин. / макс. ширина двери= 600мм / 1000мм

ИНФОРМАЦИЯ О ПРОДУКТЕ

ОБЩАЯ ИНФОРМАЦИЯ:

Безопасность продукта:

- На момент поставки дверная система полностью соответствует всем общепризнанным требованиям по безопасности.

Назначение

- Предпосылкой для предполагаемого использования наших продуктов является профессиональный монтаж в соответствии с данными инструкциями. Все аксессуары и фитинги должны быть прочными и установлены на свои места в соответствии с данной инструкцией и соответствовать своему назначению.

- Специальные решения возможны только при согласовании с raumplus

Использование не по назначению

- Риск и опасность использования могут возникнуть в следующих случаях:

  - Неправильная установка или крепление двери
  - Не были соблюдены инструкции по безопасности
  - Превышение веса максимально допустимого веса двери
  - После ударных тематических нагрузок на фитинги
  - Фитинги были использованы вне помещения
  - Защемлениепальцев рук или других частей тела дверью в проеме
  - Использование системы не по назначению

Структурные изменения:

- Структурные изменения не могут быть предложены в качестве аксессуара, они могут допускаться только при согласовании и с разрешения raumplus

Заметка

- Во всех подробных чертежах указаны схемы, описания для одной правой двери, (для левой двери - все в зеркальном отображении)

АКСЕССУАРЫ

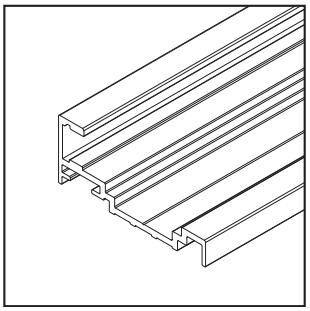

1_ 14.98.xxx

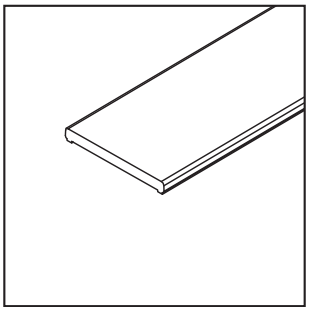

2_ 13.33.0xx

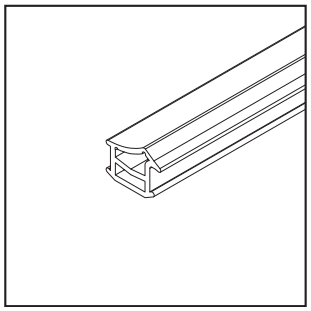

3_ 10.14.017

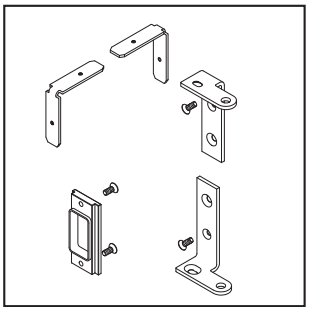

4_ 10.14.030

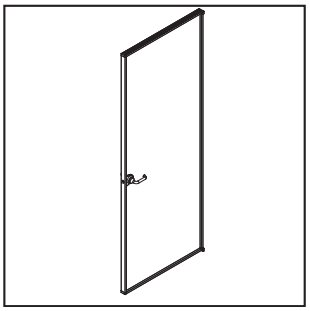

5_

Эти компоненты так же доступны в черном цвете

1_ Профиль для межкомнатной дверной коробки SWING SLIM
2_ Разделитель накладной 28мм
3_ Уплотнитель дверной коробки SWING SLIM
4_ Установочный комплект дверной коробки SWING SLIM
5_ Распашная дверь SWING SLIM LINE
Без иллюстрации
6_ Выравнивающая пластина 1 мм S1600 2x (10.11.001) опция
_ Выравнивающая пластина 2 мм S1600 2x (10.11.002) опция
_ Выравнивающая пластина 3 мм S1600 4x (10.11.003) опция

ПОДРОБНЫЕ ЧЕРТЕЖИ
СБОРОЧНЫЙ ЧЕРТЕЖ ДВЕРНОЙ КОРОБКИ

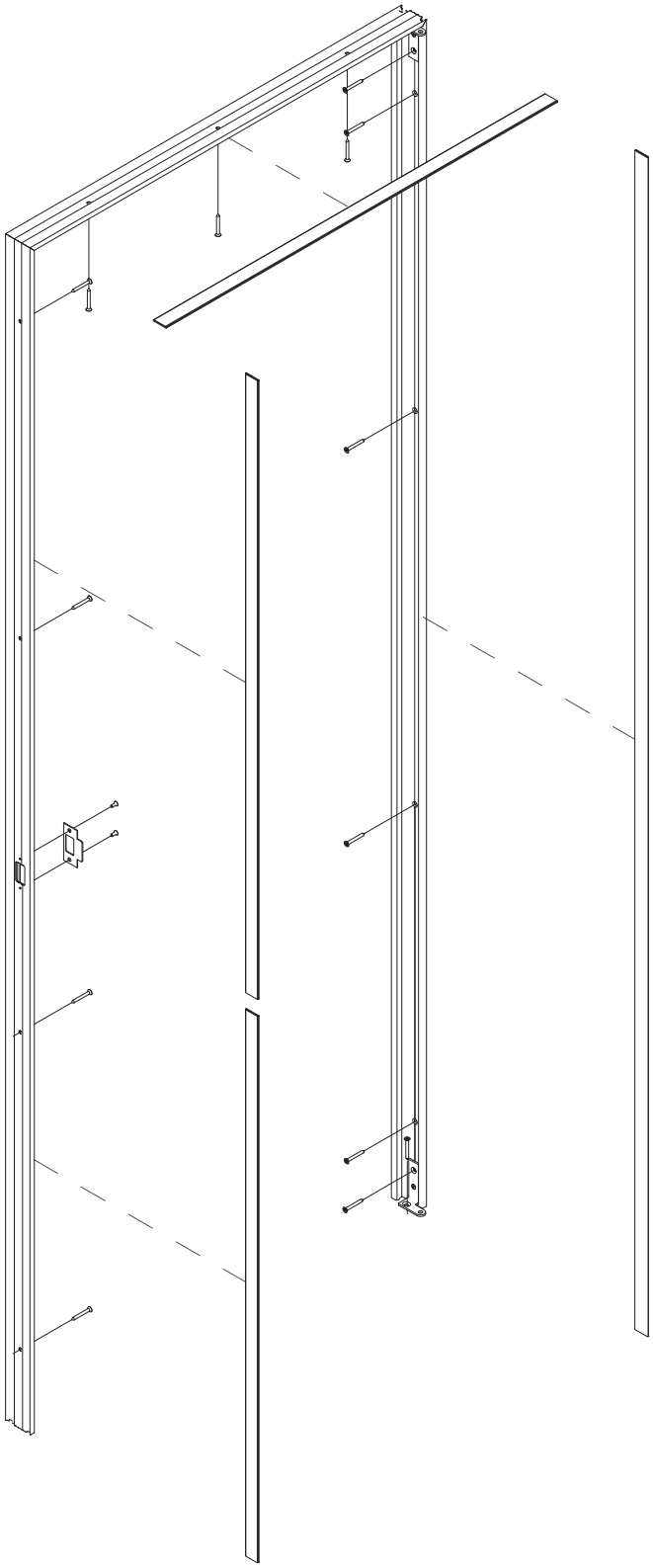

1_ Дверная коробка распашной двери SWING SLIM LINE

ПОДРОБНЫЕ ЧЕРТЕЖИ
ДВЕРНАЯ КОРОБКА

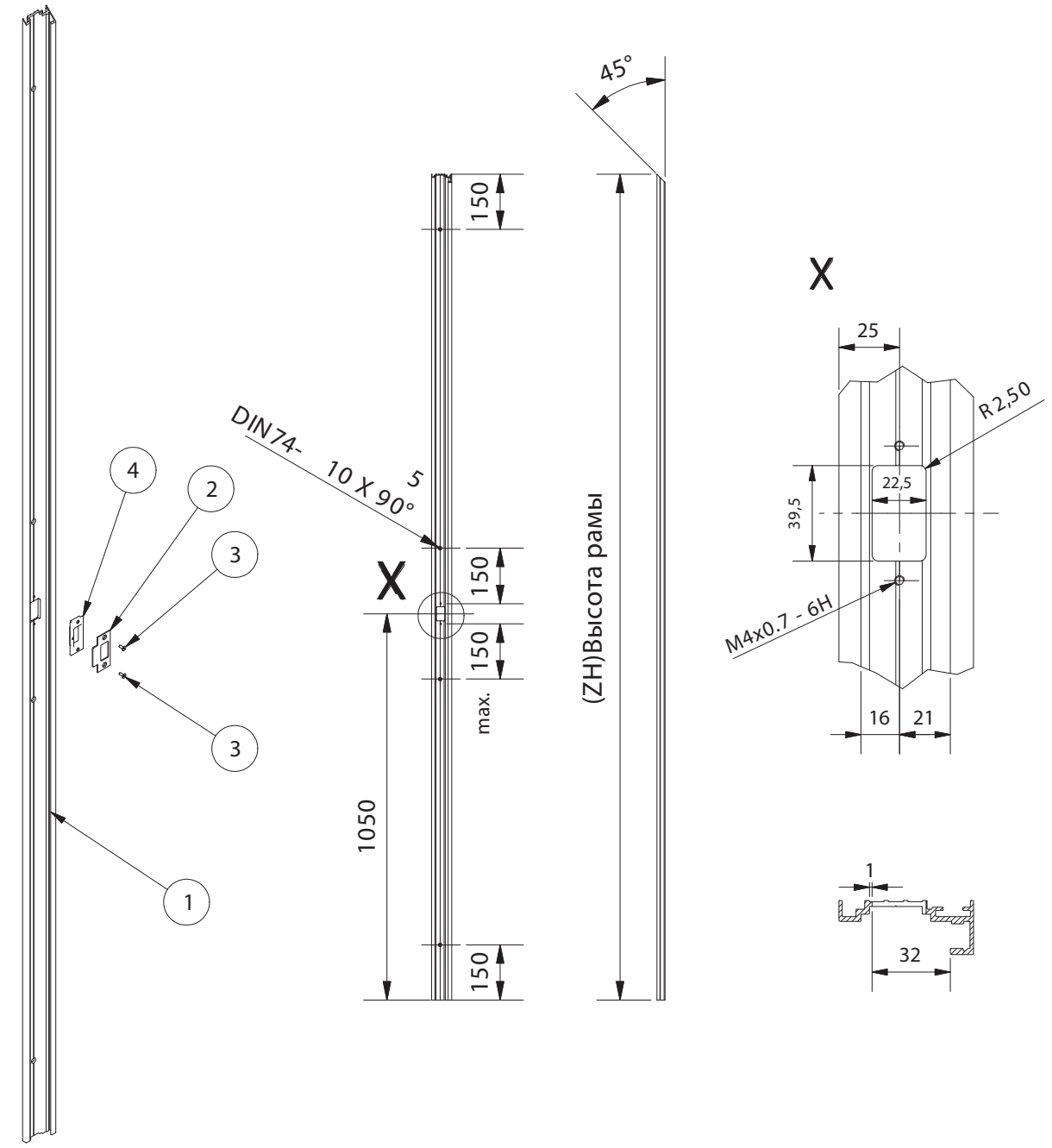

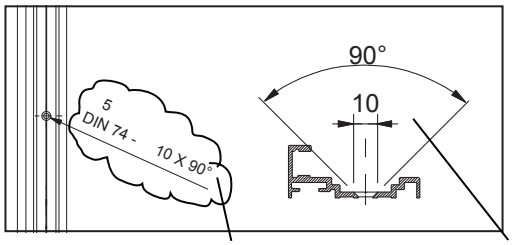

Все отверстия должны выглядеть такими же

Объект	Кол-во	Описание
1	1	Косяк двери SWING SLIME LINE
2	1	Ответка замка
3	2	Винт с потайголовкой DIN 7991 M4x10
4	1	Ответка замка

08_09

1_ Дверные защелки на коробке (обратите внимание на крепежные отверстия возле ответных частей замка)

ПОДРОБНЫЕ ЧЕРТЕЖИ
ДВЕРНАЯ КОРОБКА

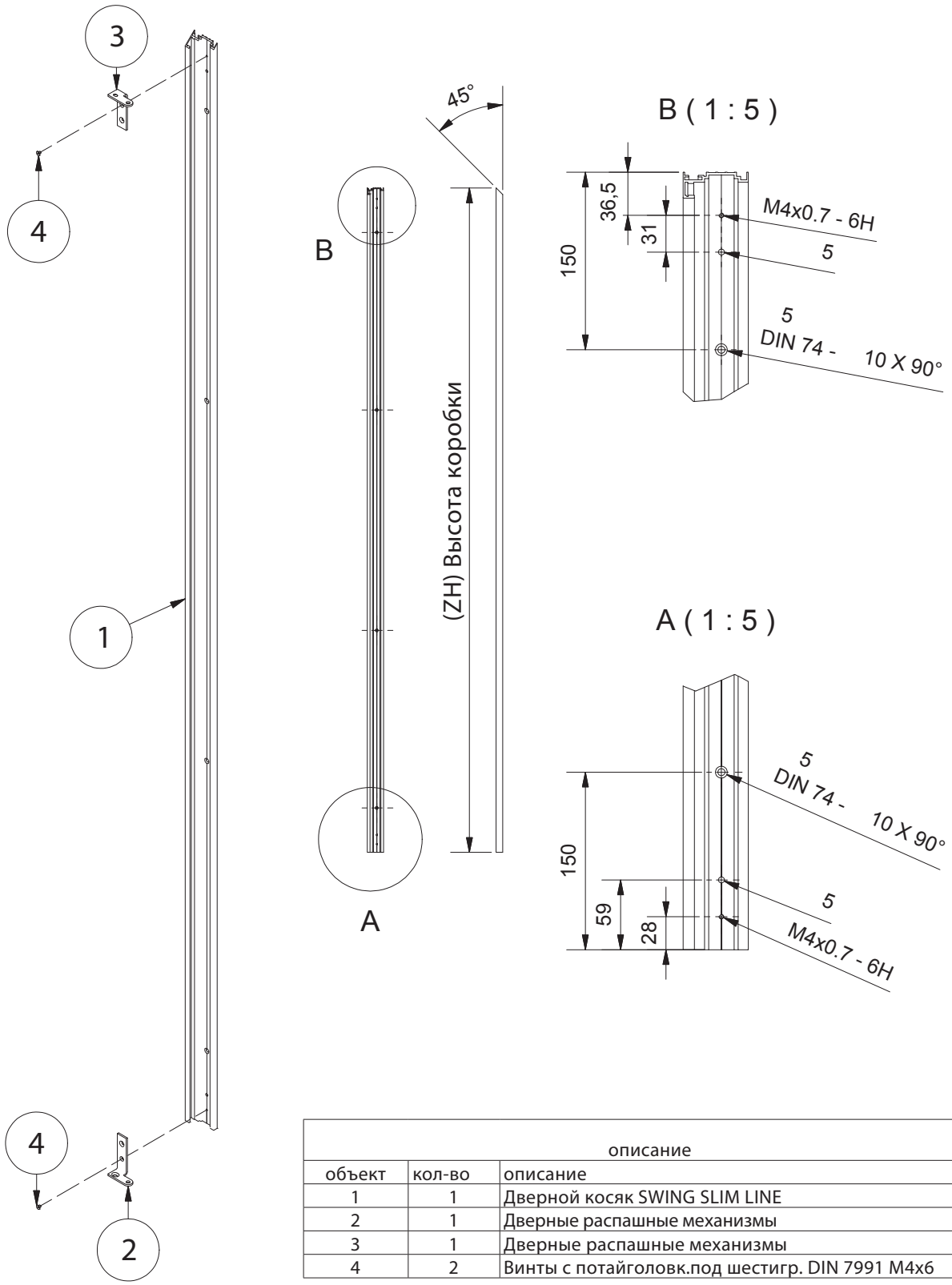

описание		
объект	кол-во	описание
1	1	Дверной косяк SWING SLIM LINE
2	1	Дверные распашные механизмы
3	1	Дверные распашные механизмы
4	2	Винты с потайголовк.под шестигр. DIN 7991 M4x6

1_ Коробка со стороны петель

ИНСТРУКЦИИ ПО УСТАНОВКЕ

ДВЕРНАЯ КОРОБКА

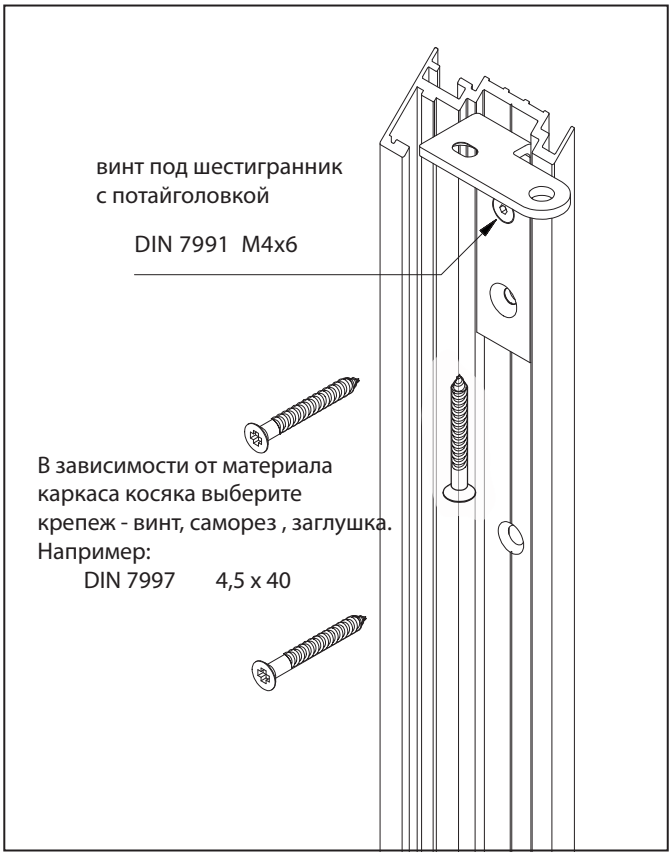

1_ Установка верхнего поворотного механизма

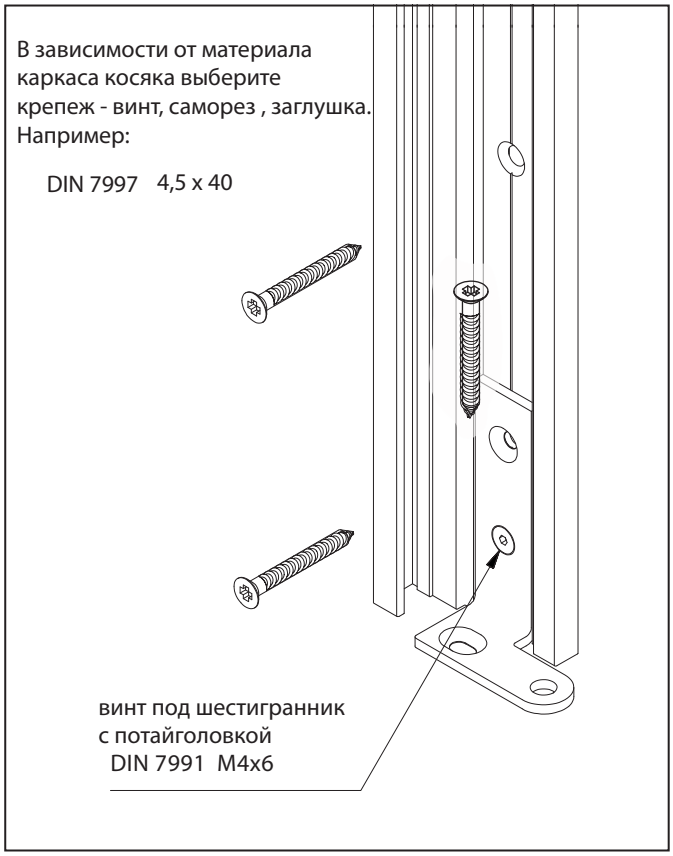

2_ Установка нижнего поворотного механизма

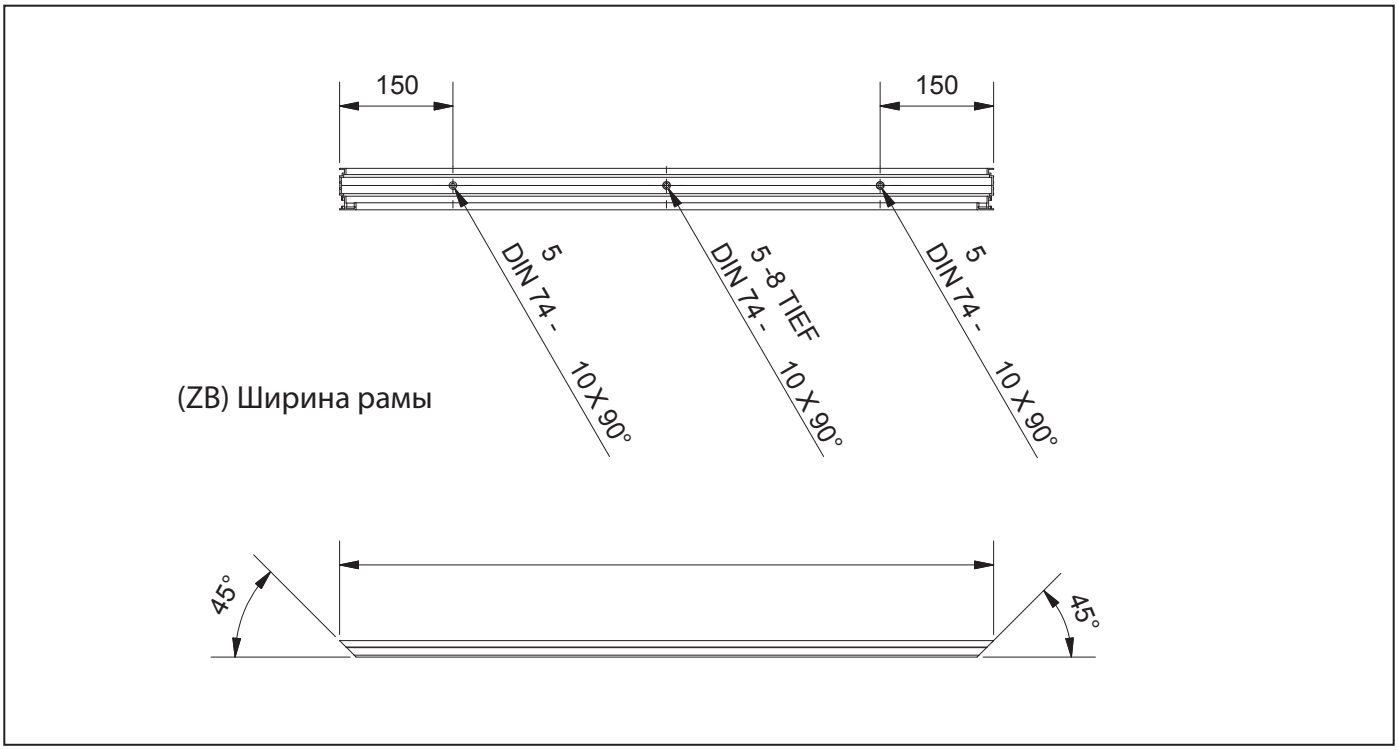

3_ Ширина дверной коробки

10_11

ИНСТРУКЦИИ ПО УСТАНОВКЕ
ДВЕРНАЯ КОРОБКА

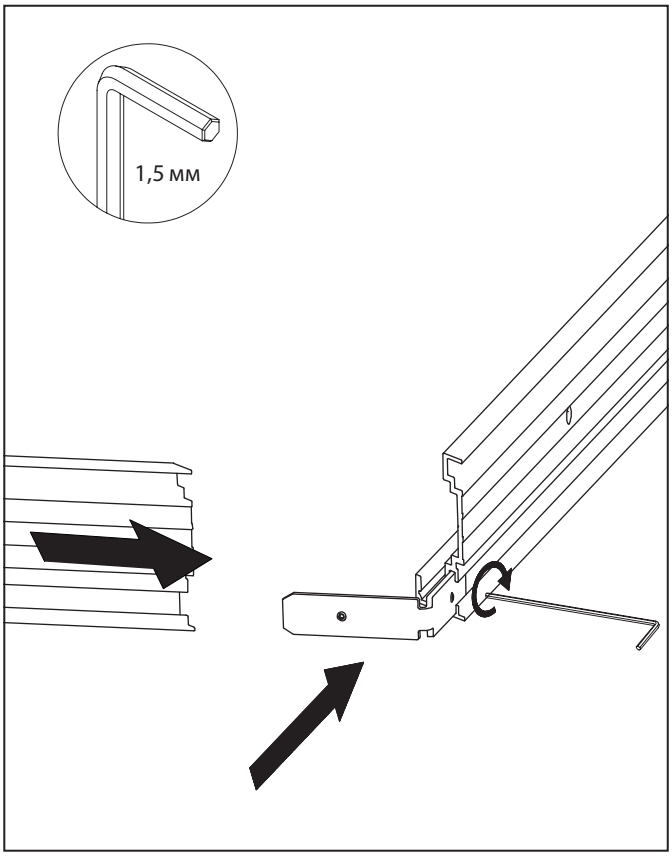

1_ Скрутите дверную коробку

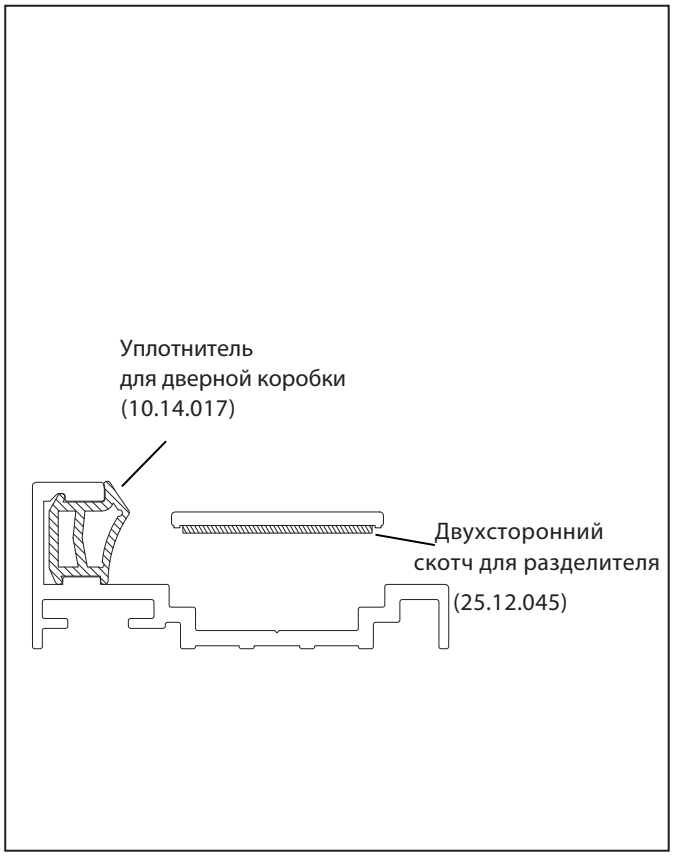

2_ Установите уплотнитель в дверную коробку

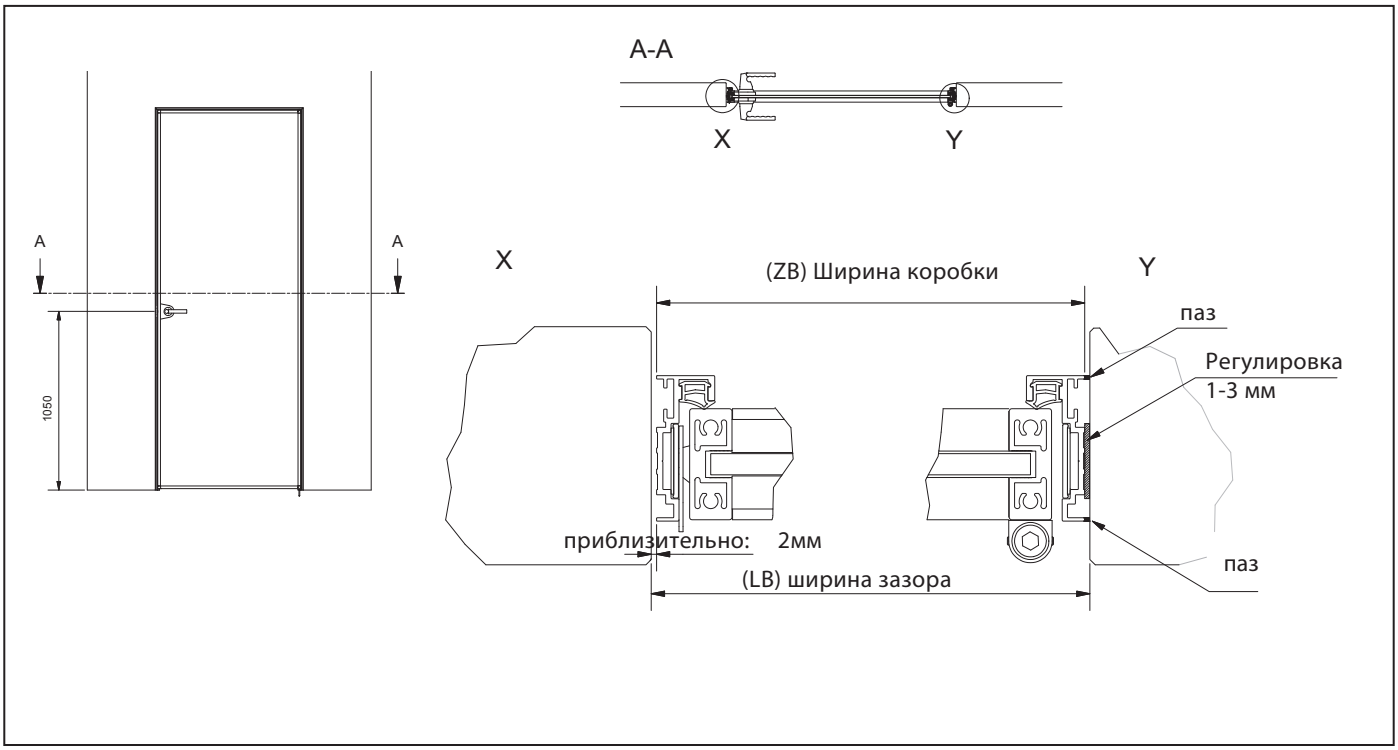

3_ Вертикальное сечение

СБОРКА

ДВЕРНАЯ КОРОБКА

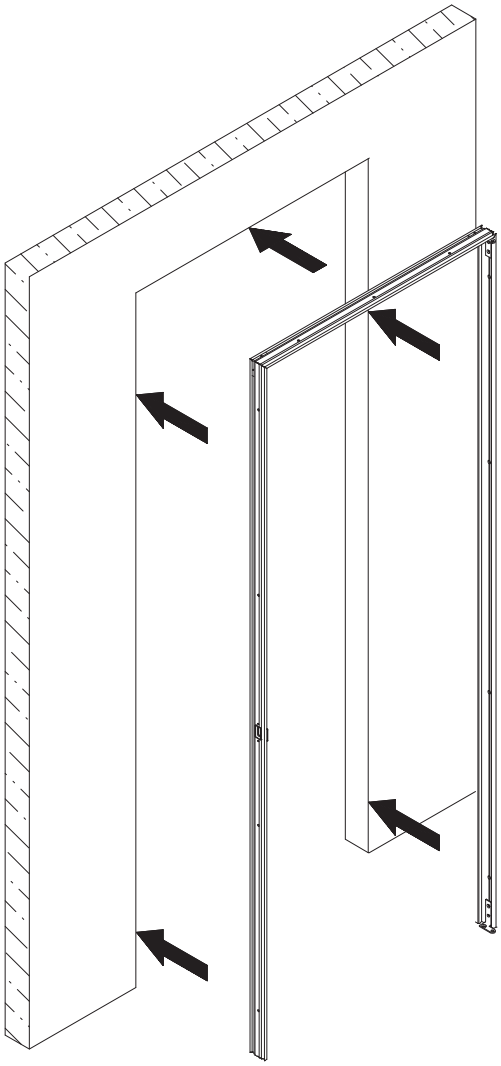

4_ Установите дверную раму в проем стены

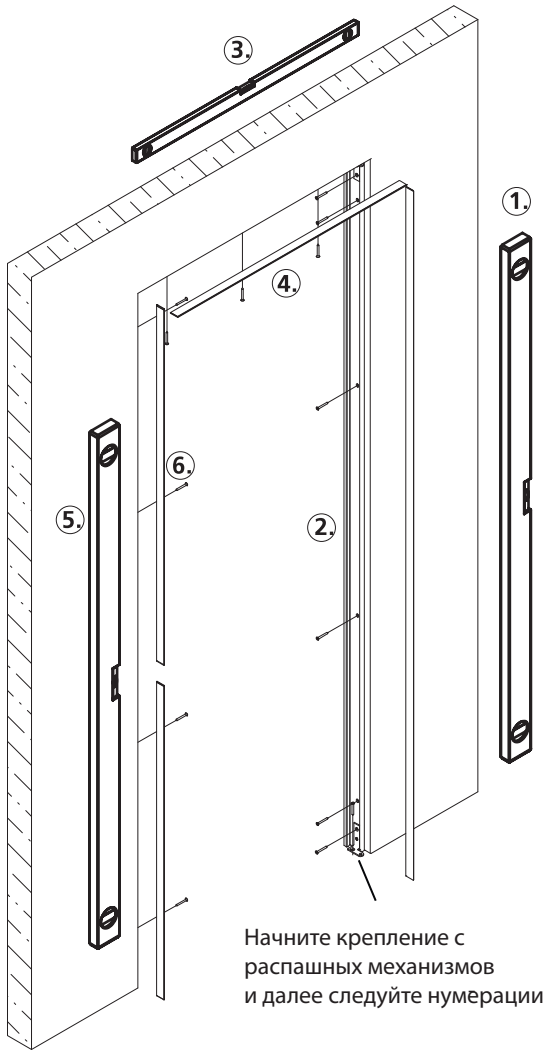

Начните крепление с
распашных механизмов
и далее следуйте нумерации

Отрегулируйте уровень рамы и подготовьте
к креплению и установке на нужное место разделитель

5_Зафиксируйте раму

УСТАНОВКА ДВЕРИ

Сначала вставьте дверь в нижний распашной механизм, затем в верхний и закрепите ее. (Обратите внимание на очередность операций на схемах Y/Z)

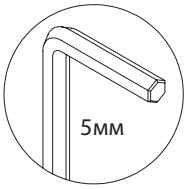

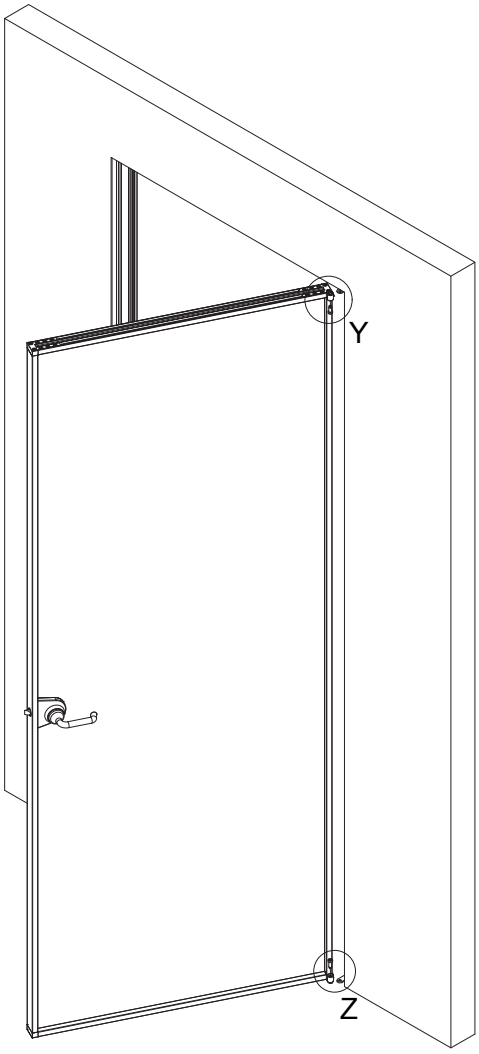

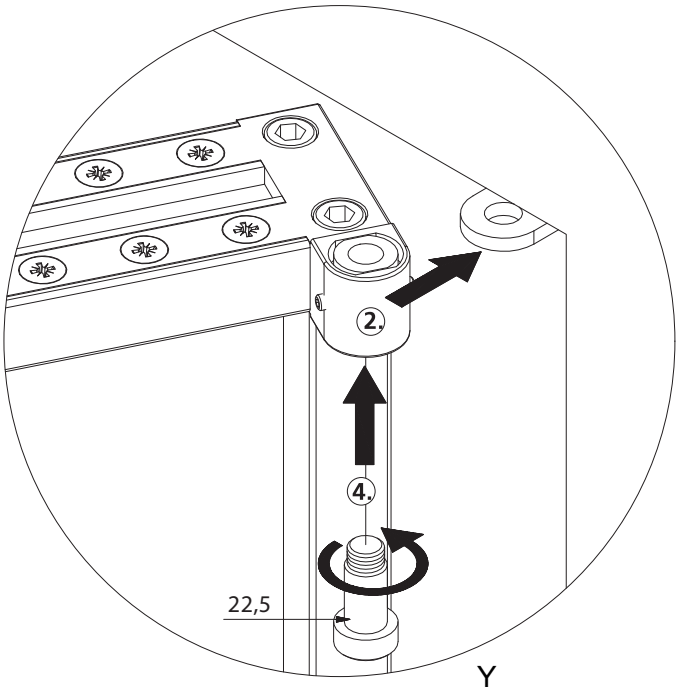

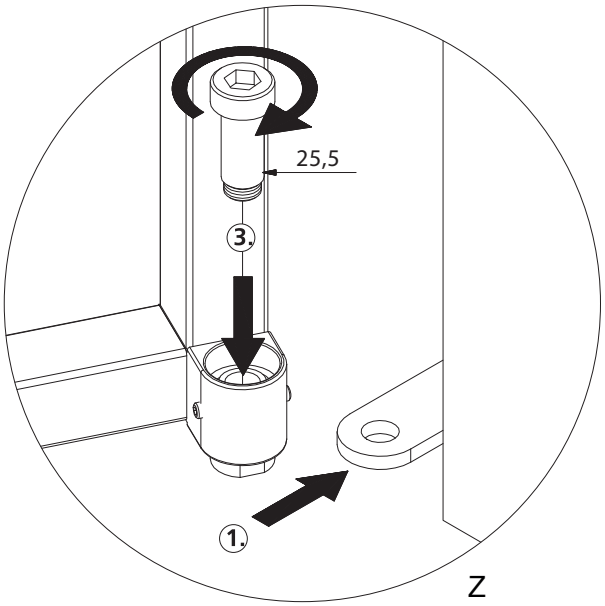

УСТАНОВКА ДВЕРИ

Снимите дверь с петель.

1. Ослабьте шестигранный винт с той стороны распашного механизма, с которой вы хотели бы увеличить зазор (в сторону нужного наклона двери)
2. А с другой стороны необходимо подтянуть шестигранный винт, чтобы уменьшить возникший зазор
3. После регулировки двери необходимо туго затянуть винты

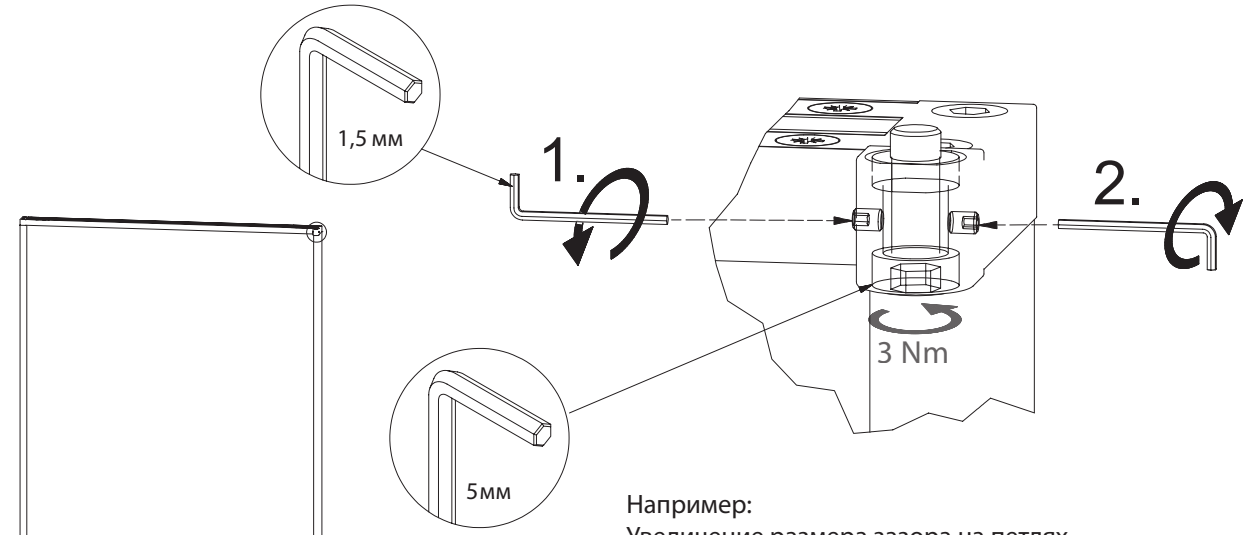
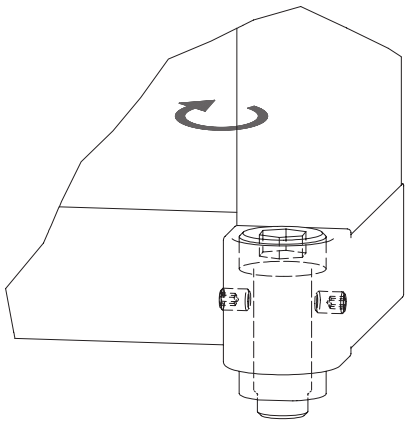
Например:
Увеличение размера зазора на петлях-
ослабить винт с внутр. шестигранником (1),
затяните винт с внутр. шестигранником (2)