СИСТЕМЫ РАЗДВИЖНЫХ ДВЕРЕЙ:
Инструкция по сборке
РАЗДВИЖНЫЕ ДВЕРИ СЕРИЯ S750

6 издание Бремен, Июль 2007

АКСЕССУАРЫ:

1_

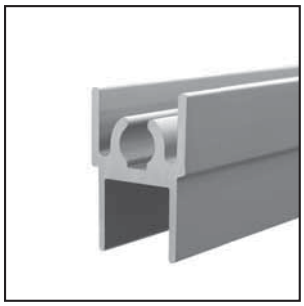
2_

3_

4_

5_

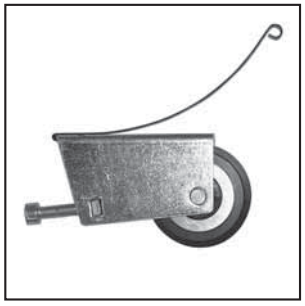
6_

7_

8_

1_Нижний горизонтальный профиль (15.04.0xx)_для сборки рамы раздвижной двери, вместе с верхним горизонтальным, и вертикальными профилями.
2_Верхний горизонтальный профиль (15.12.0xx)_для сборки рамы раздвижной двери, вместе с нижним горизонтальным, и вертикальными профилями.
3_Вертикальный профиль S750 асимметричный (15.01.020)_для каждой двери используется левый и правый профиль. Для закрепления горизонтальных, на каждом из вертикальных, делается одно отверстие сверху и два снизу.
4_Вертикальный профиль S750 симметричный (17.01.020)_для каждой двери используется левый и правый профиль. Для закрепления горизонтальных, на каждом из вертикальных, делается одно отверстие сверху и два снизу.
5_Верхние ролики (10.01.015)_устанавливается к верхней части вертикального профиля.
6_Нижний ролик с противоскоком (10.01.120)_устанавливается в нижний горизонтальный профиль.
7_Заглушка для отверстий (10.07.0xx)_для закрытия отверстий. Необходима на финальной стадии монтажа.
8_Винт для сборки рамы (10.07.012)_для скрепления горизонтальных и вертикальных профилей.

_Шестигранный ключ 4 мм_для крепления нижнего ролика (для регулировки высоты).
_Шестигранный ключ 5 мм_для скрепления профилей при сборке рамы двери.

Вам так же необходимо:
_Резиновый молоток_для установки профиля на панель.
_Резец для подрезки прокладок по углам (при необходимости).
_Прокладка (аксессуар)_для панелей до 8 мм толщиной (панели 10 мм не требуют прокладки). Дополнительную информацию получите у вашего поставщика.
_Противопыльная щетка (аксессуар)_для уплотнения щелей (пространств) между дверью и стеной, и между дверями. Спросите своего поставщика. Противопыльная щетка необходима только во время окончательной установки.

	легкий	средний	сложный*
Производство			
Монтаж			

raumplus

*Базовое определение сложности являетсят стандартным для раздвижных дверей без наклона.
Эта серия классифицируется как "легкая" в отношении производства и установки.

ПОДГОТОВКА:

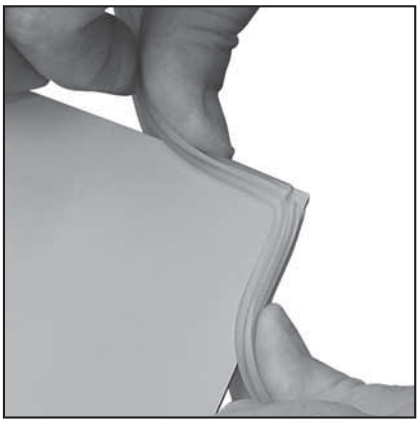

После того, как вы раскроили панели для дверей, можете приступать к сборке. Для дверей с панелями толщиной 10мм - вы можете сразу перейти непосредственно к сборке, для дверей с панелями толщиной 4-8мм необходимы прокладки.

Обратите внимание на толщину панели для двери, чтобы выбрать правильную прокладку (толщина панели от 4 до 8 мм).

Прокладка должна быть растянута по периметру панели. Для этого начинайте натяжку прокладки с середины верхнего края. на углах надрежьте прокладку приблизительно на 2 мм, и натяните её на угол. (см. левый рисунок).

СБОРКА:

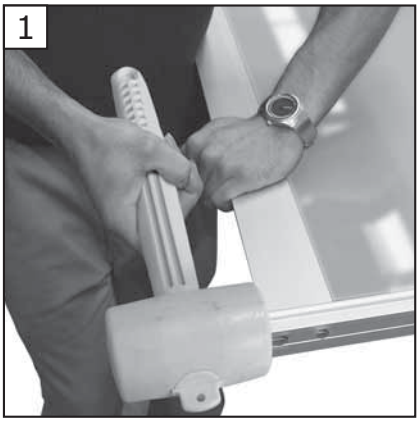

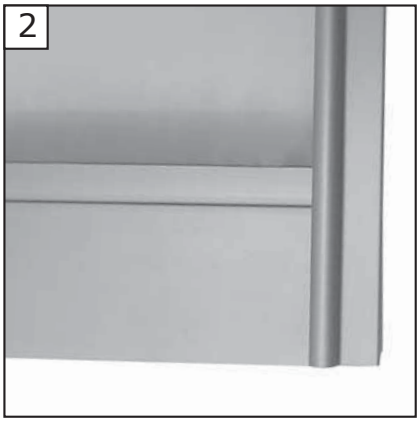

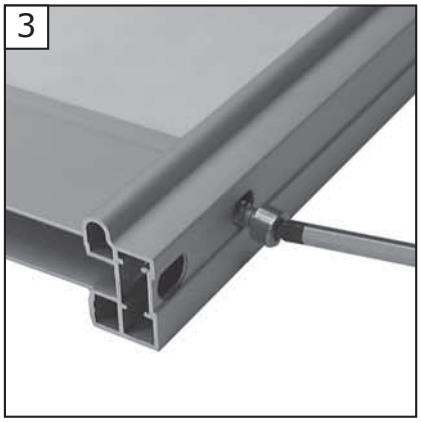

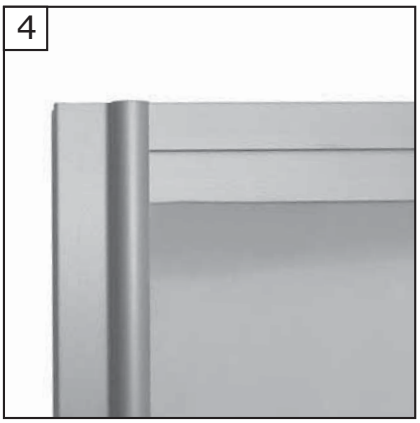

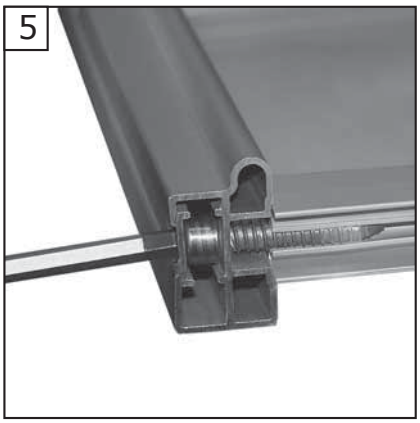

Расположите панель двери задней стороной вниз на монтажном столе.

Начните с нижнего горизонтального профиля, наденьте нижний профиль на панель с помощью резинового молотка. Сделайте то же самое с верхним горизонтальным профилем.

Убедитесь, что у вас подготовлены левый и правый вертикальные профиля. Два отверстия должны находиться в нижней части (рисунок 3).

Оденьте вертикальный профиль на панель так, что бы отверстия для крепления соответствовали нижнему и верхнему профилям (рисунок 2 и 4). Выровняйте вертикальный профиль по верхнему и нижнему краям. Собарите рамку с помощью винтов. Обратите внимание, что для нижнего горизонтального профиля должны быть отверстия. Для крепления нижнего горизонтального профиля используйте верхнее отверстие (рисунок 3).

АРМАТУРА:

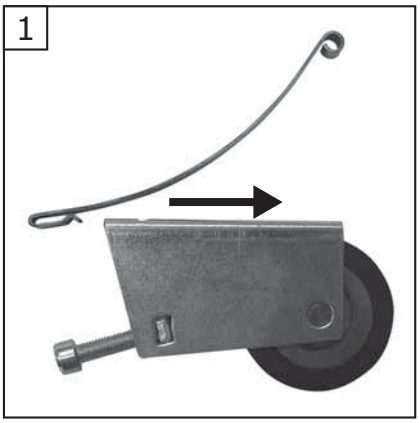

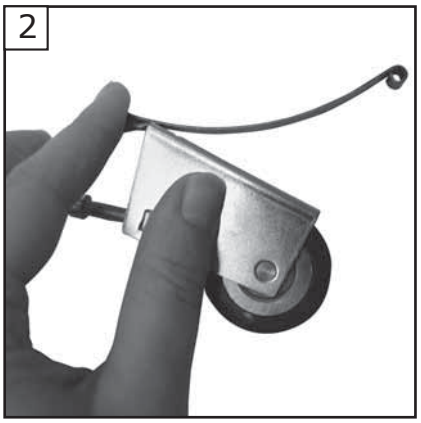

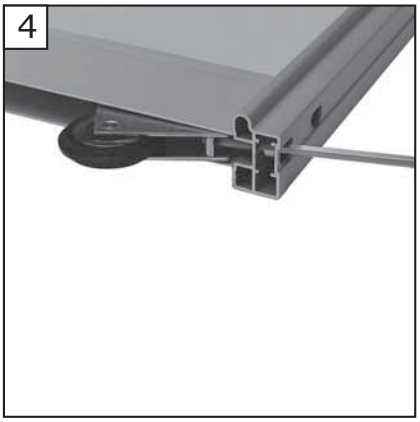

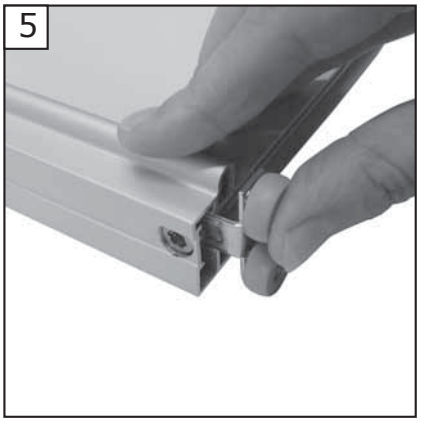

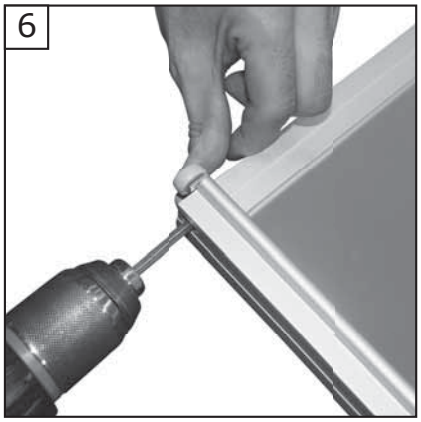

Укрепите пружину-противоскок к нижнему ролику (рисунок 1 и 2).

Установите ролик в нижний горизонтальный профиль, и укрепите винтом через предварительно просверленное отверстие так, что бы он был зафиксирован (рисунок 4). Ролик регулируется с помощью этого винта.

Ослабьте немного крепежные винты верхнего горизонтального профиля (рисунок 5), и нажатием установите верхние ролики в соответствующий пазы в вертикальных профилях (рисунок 5). Затяните винты с помощью шестигранного ключа или шуруповерта с соответствующей битой (рисунок 6).

ВАЖНО: Пожалуйста, затяните винт для верхнего ролика тщательно. Однако, прикладывание черезмерных усилий может повредить ролик.

РАСКРОЙ ПРОФИЛЯ S750:

Перехлест дверей : 20мм
Вертикальный профиль (вычет из высоты проёма): 40мм (при установке доводчика - 45мм)
Горизонтальный профиль (вычет из ширины двери): 40мм
Определение высоты панели; вычет из высоты двери: (панель 4-8мм) - 62мм , (панель 10мм) - 60мм
Определение ширины панели; вычет из ширины двери: (панель 4-8мм) - 27мм, (панель 10мм) - 25мм

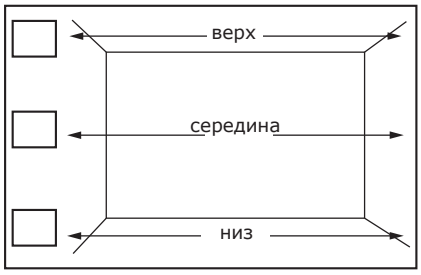

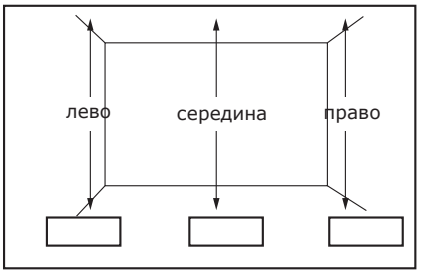

Прежде чем раскроить панели, пожалуйста, определите точные размеры дверей. Пожалуйста, используйте для определения размеров приведенные инструкции.
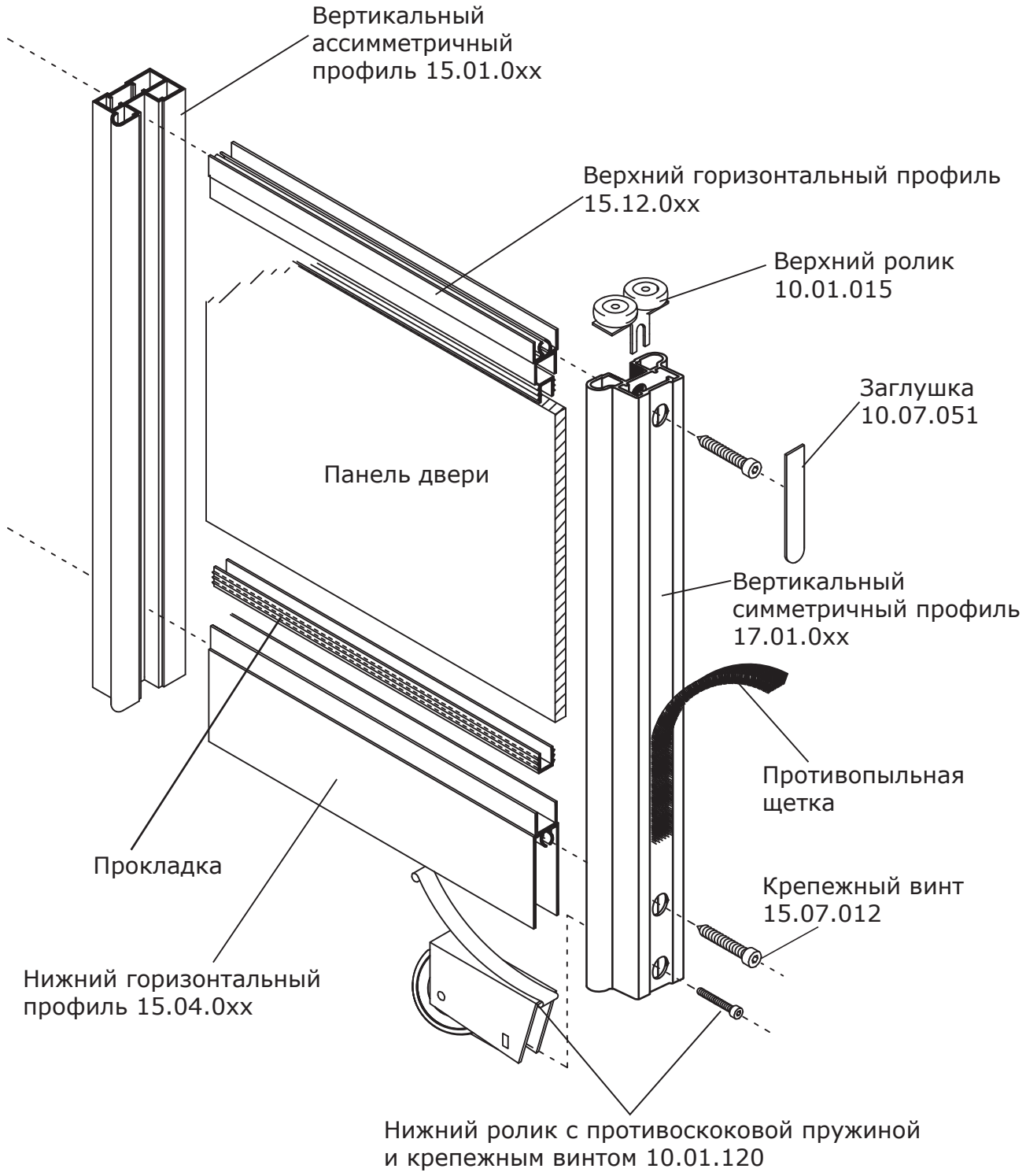
_ДЕТАЛЬНЫЙ ЧЕРТЕЖ