РАЗДВИЖНЫЕ ДВЕРИ. ИНСТРУКЦИЯ ПО СБОРКЕ
СИСТЕМА AIR - A- S42

Версия 1.0 (2013-02-28)

1.03.1.c

easy medium difficult

Assemble

Subject to technical changes.

raumplus

ОГЛАВЛЕНИЕ И ИНСТРУМЕНТЫ

Оглавление и инструменты	стр 02
Информация о продукте	стр 03
Аксессуары	стр 05
Сборочный чертеж	стр 06
Размеры для резки _	стр 07
Инструкция по монтажу	стр 08
Инструкция по установке	стр 10
Подробные чертежи	стр 11

ИНСТРУМЕНТЫ:

- Пила по алюминию
- Набор шестигранных ключей
- Гаечный ключ 10 мм
- Дрель
- Набор сверел
- Шуруповерт
- Линейка
- Карандаш
- Уровень
- Плоская отвертка
- Нож

ИНФОРМАЦИЯ О ВЕРСИИ:
ВЕРСИЯ 1.0 : Добавлено новое руководство и информация о продукте

ИНФОРМАЦИЯ О ПРОДУКТЕ

Общая информация:

Приготовленеия

- Это руководство является неотемлемой частью продукта и описывает безопасную и правильную установку системы
- Перед установкой системы внимательно ознакомьтесь с инструкцией
- Тщательно проверьте комплектность поставки. Вслучае отсутствия каких- либо деталей, или при обнаружении видимых дефектов, - немедленно свяжитесь с поставщиком
- Предполагается, что вы точно определились с размерами резки в соответствии с инструкциями измерения от raumplus

Квалификация персонала

- Обратите внимание, что монтаж должен выполняться только квалифицированным и обученным персоналом в строгом соответствии с инструкциями описанными в данном документе. Неправильная установка, отклонение от инструкций может стать причиной дефектов и возникновения опасности, что ставит под угрозу крепление самого продукта и и его безопасное использование покупателями.
  В случае несоблюдения инструкций производитель снимает с себя ответственность за возможные негативные последствия

ОБОЗНАЧЕНИЯ:

Используемые символы / Правила техники безопасности

Symbol	Importance
	Риск или опасность
	Советы или информация
	Дополнительная информация / другие документы

	Следовать указателям / направление движения
	„ДА“ или „Правильно“
	„Нет“ или „Ошибка“
1. 2. 3.	Следуй нумерации по пунктам

СИСТЕМА:

Информация о системе: AIR-A S42

- макс.вес элемента = 60кг
- мин/макс. высота двери = 700 мм / 2750 мм
- мин/макс. ширина двери =500 мм / 1200 мм

ИНФОРМАЦИЯ О ПРОДУКТЕ:

ОБЩАЯ ИНФОРМАЦИЯ:

Безопасность

n При поставке система полностью соответствует всем признанным нормам и правилам безопасного использования

ИСПОЛЬЗОВАНИЕ:

Использование по назначению

n Предпосылкой для использования по назначению данной системы является профессиональный монтаж в полном соответствии с инструкциями по установке.
Все фитинги и аксессуары должны быть установлены и прочно закреплены на своих местах, должны быть легко доступны для регулировки и использоваться по назначению.
Специальные решения и отклонения от инструкций обязательно должны быть согласованы с raumplus.

Использование не по назначению

n Риск или опасность могут возникнуть в следующих случаях:
- Двери системы установлены не правильно или недостаточно закреплены
- Инструкции по безопасности и установке не были соблюдены
- После неправильной установки или недостаточной фиксации задней части
- Превышен максимальный вес дверей
- Система была подвергнута максимальным или другим дополнительным нагрузкам или ударам на арматуру или фитинги
- Защемление рук или других частей тела или одежды при закрывании дверей
- Дверная система не используется по назначению

Структурные изменения

n Любые структурные изменения, или использование с данной системой аксессуаров других производителей возможно только при согласовании с raumplus

АКСЕССУАРЫ

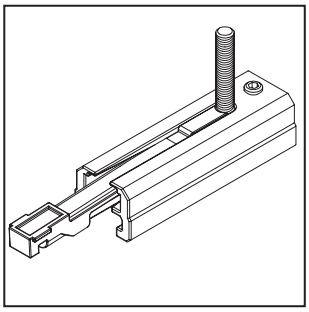

1_ 10.05.035

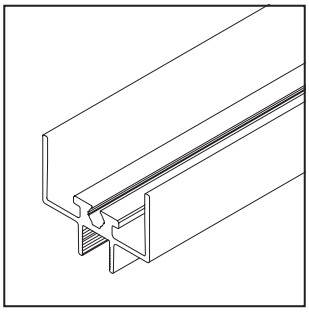

2_ 14.12.0xx

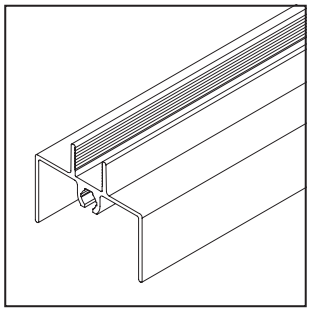

3_ 14.14.0xx

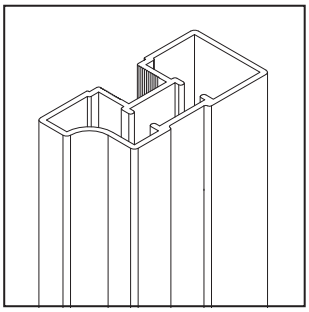

4_ 13.11.0xx

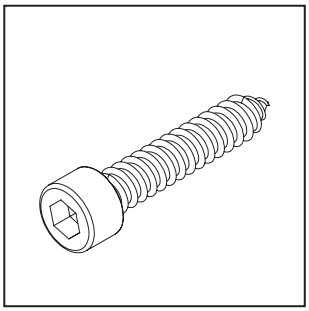

5_ 10.07.012

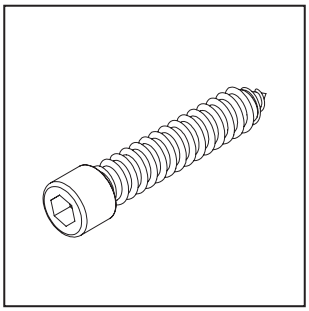

6_10.07.008

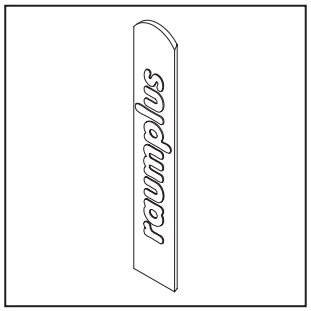

7_ 10.07.05x

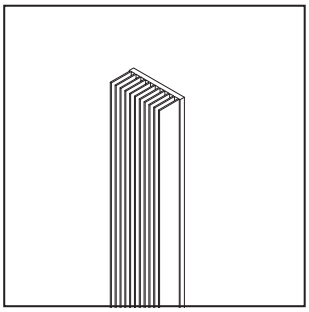

8_ 10.07.020

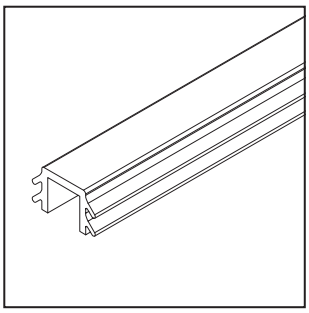

9_10.07.03x

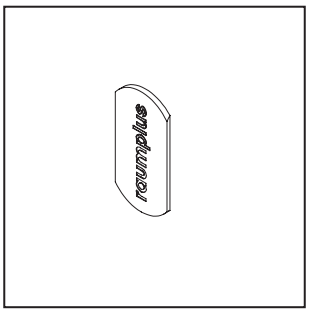

10_ 10.07.35x

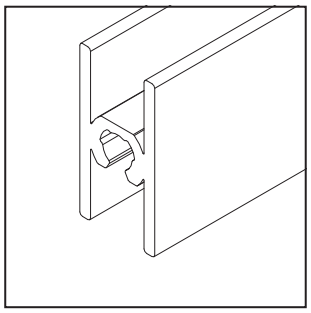

11_ 13.22.0xx

1_ Крепление верхнего ролика AIR «A»

2_ Профиль горизонтальный верхний «A»

3_ Профиль горизонтальный нижний «A»

4_ Профиль вертикальный ассиметричный S1500

5_ Винт сборочный 32 мм

6_ Винт D6мм для крепления нижнего ограничителя AIR

7_ Заглушка дверная

8_ Щетка двойная серая

9_ Уплотнитель (используется, если толщина панели меньше, чем 10 мм)

10_ Заглушка для разделителя, опция

11_ Разделитель

12_ Прищепка для двойной щетки 10.01.039 (без иллюстрации)

ДЕТАЛЬНЫЙ СБОРОЧНЫЙ ЧЕРТЕЖ

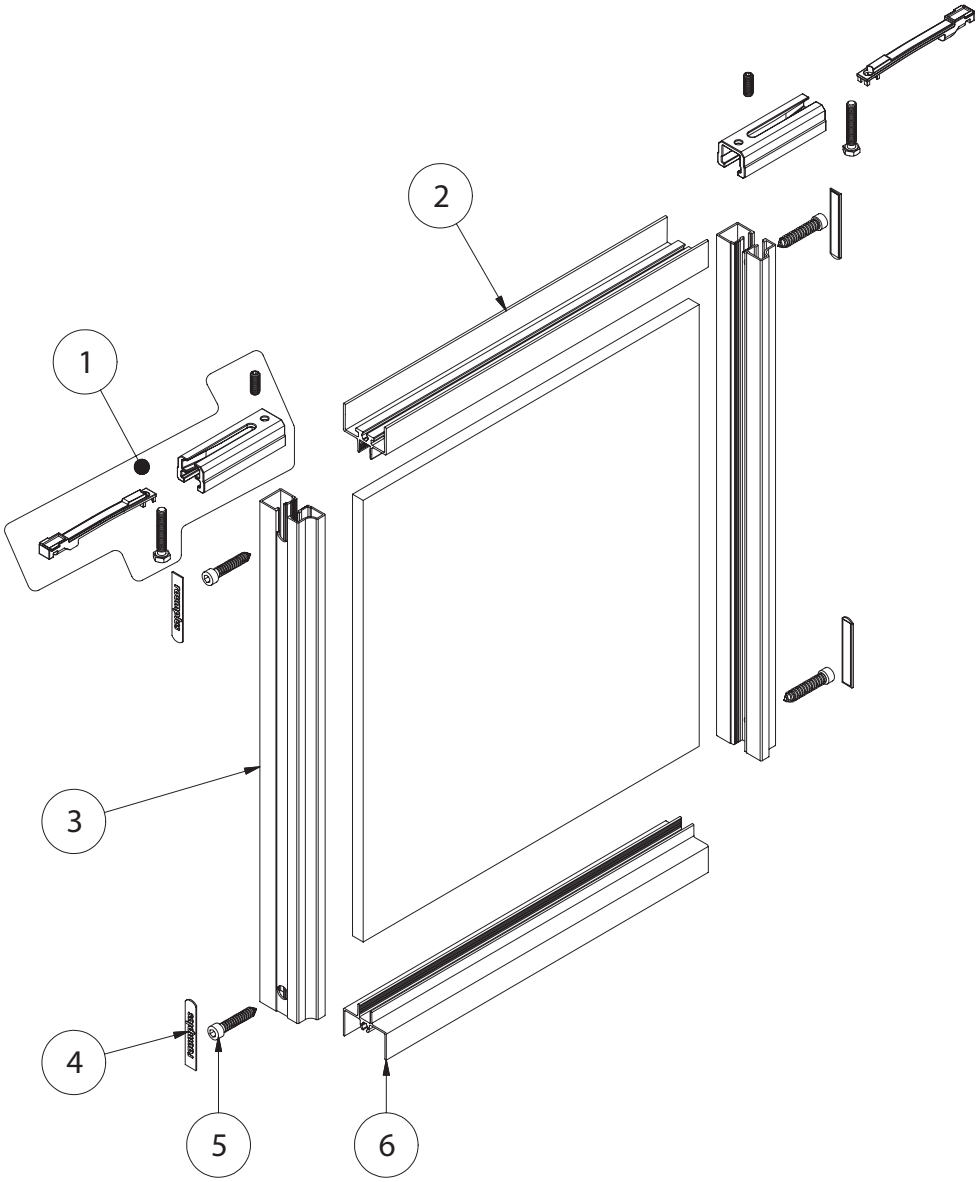

Номер	Кол-во	Наименование	
1	2	Крепление верхнего ролика	10.05.035
2	1	Профиль горизонтальный верхний AIR «А»	14.12.0xx
3	2	Профиль вертик.ассиметр. S1500	13.11.0xx
4	4	Заглушка дверная	10.07.05x
5	4	Винт сборочный 32 мм	10.07.012
6	1	Профиль горизонтальный нижний AIR «А»	14.14.0xx

06_07

ПОДГОТОВКА ВЕРТИКАЛЬНОГО ПРОФИЛЯБ, РАЗМЕРЫ ДЛЯ НАСВЕРЛОВКИ

Насверловка:

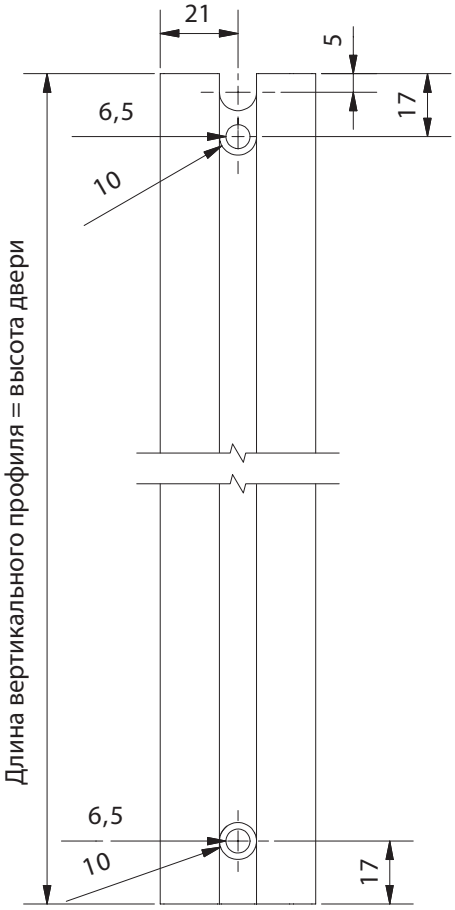

Перехлест вертикальных профилей:

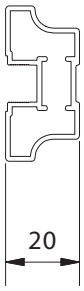

S1500 симметр.
13.01.0xx

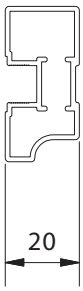

S1500 асимметр.
13.11.0xx

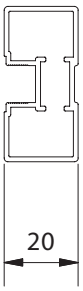

S1500 квадратный
13.91.0xx

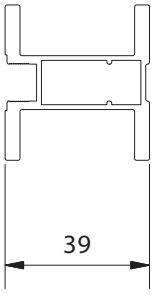

S3000 симметр.
13.61.0xx

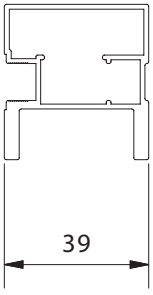

S3000 асимметр.
13.51.0xx

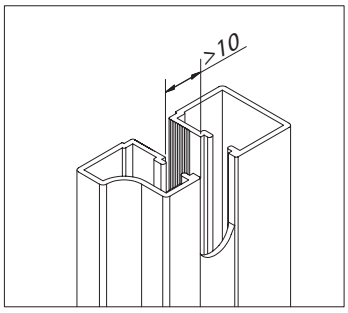

При необходимости края должны быть заточены,
заусенцы удалены

1_ Размеры для резки вертикального профиля

ПОДРОБНЫЕ ЧЕРТЕЖИ.
ПРИГОТОВЛЕНИЕ И РЕЗКА ГОРИЗОНТАЛЬНЫХ ПРОФИЛЕЙ

14.12.0xx
Верхний горизонт. профиль
Система AIR S42

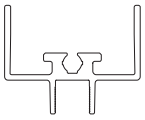

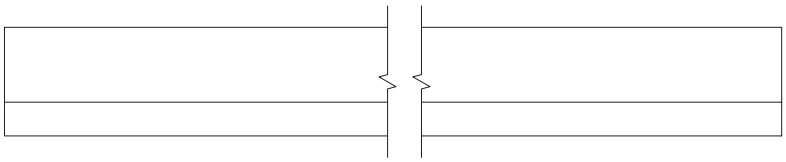

14.14.0xx

Нижний горизонт. профиль

Система AIR S42

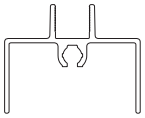

13.22.0xx
Разделитель,
опция

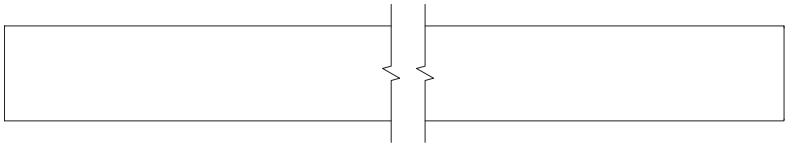

При расчете длины двойных направляющих учитывайте перехлест дверей

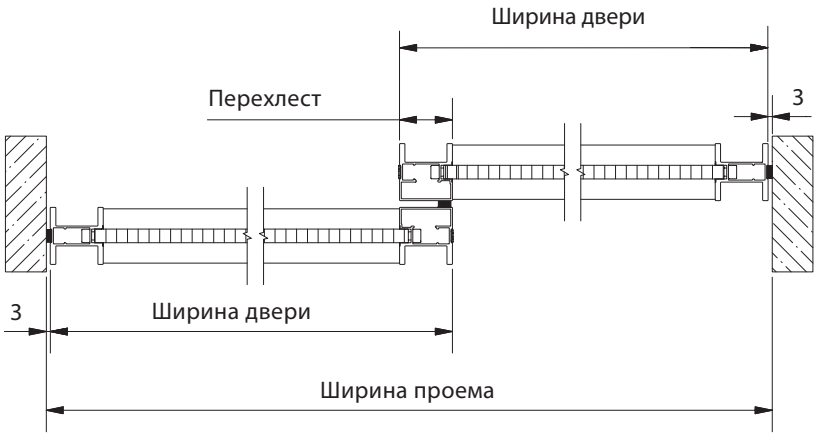

08_09

ИНСТРУКЦИЯ ПО СБОРКЕ

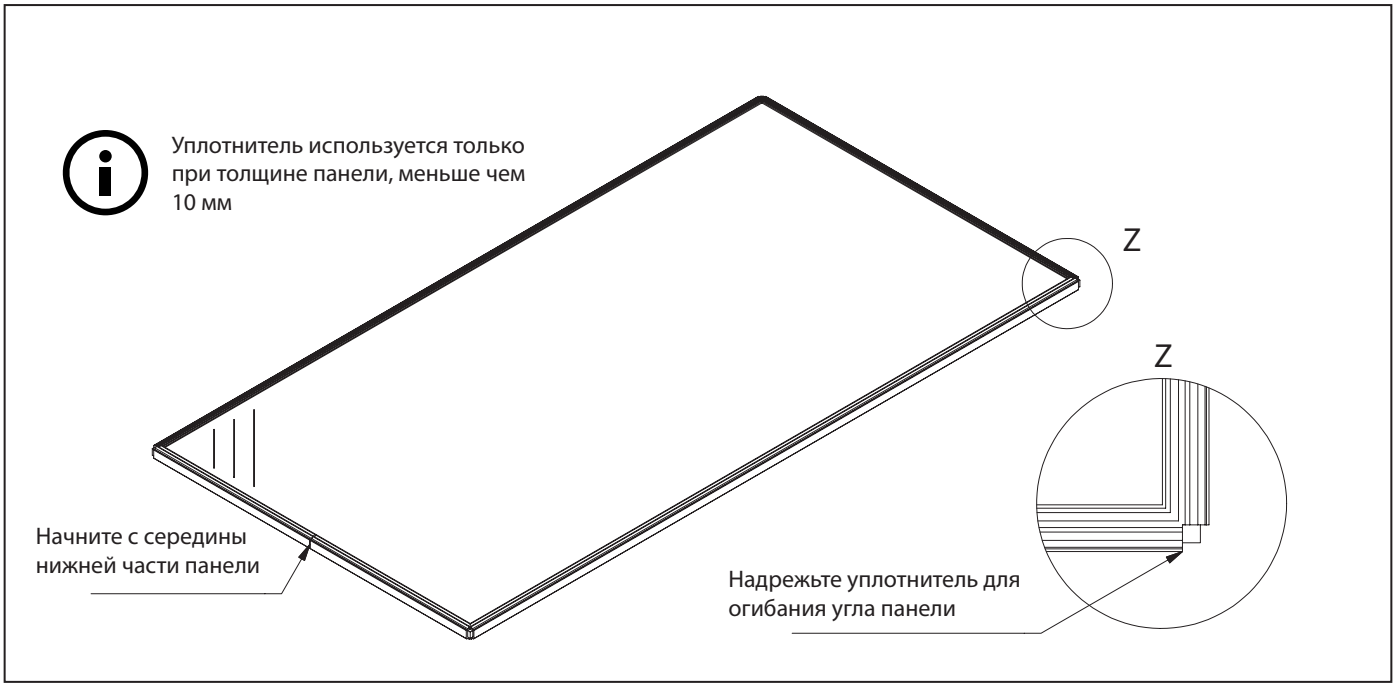

1_ Положите панель на стол и зафиксируйте на ней уплотнитель (в случае если толщина панели меньше, чем 10 мм)

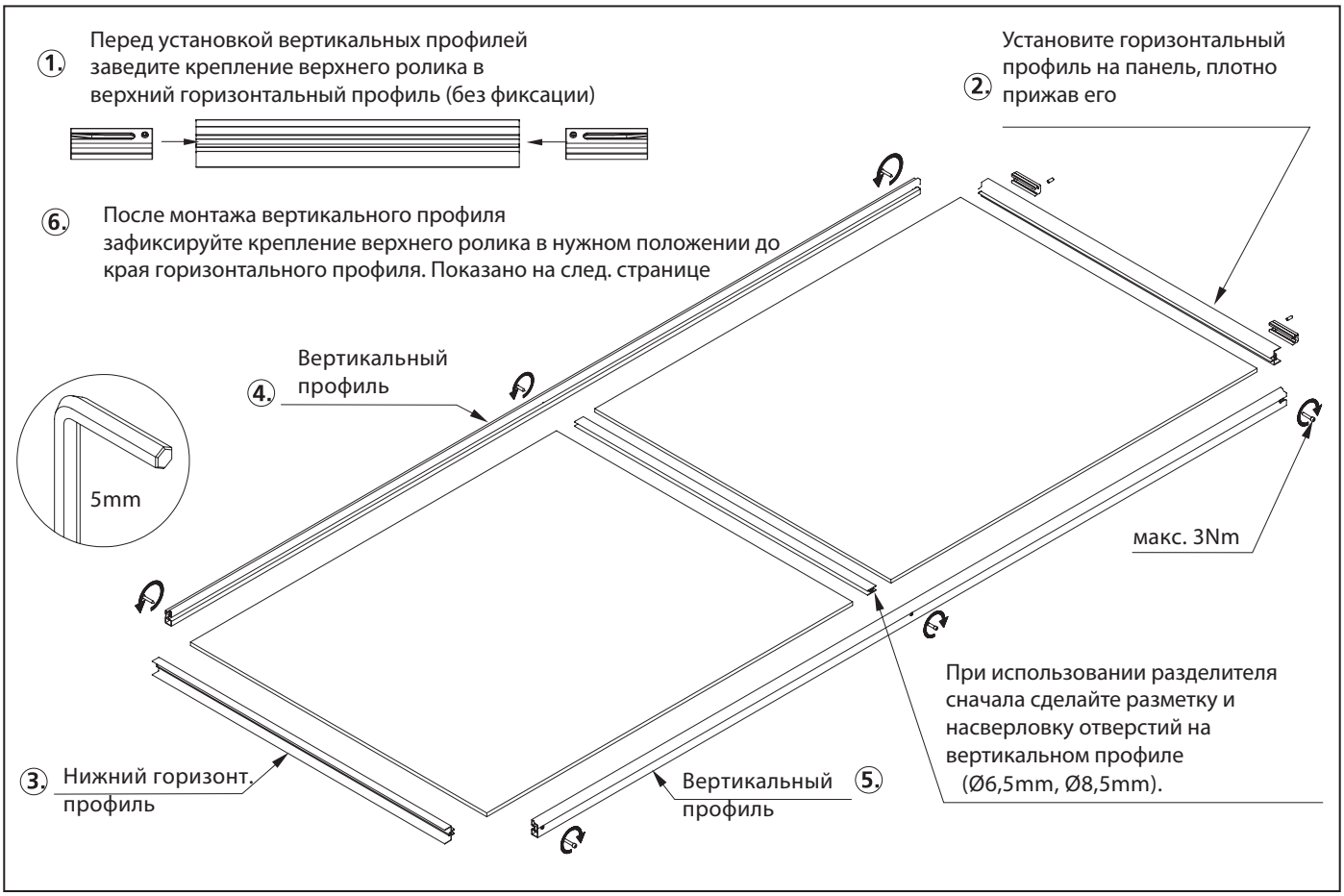

2_ Для установки вертикальных и горизонтальных профилей на панель используйте резиновый молоток (киянку), усилие закрутки винтов макс. 3 Nm

ИНСТРУКЦИЯ ПО СБОРКЕ

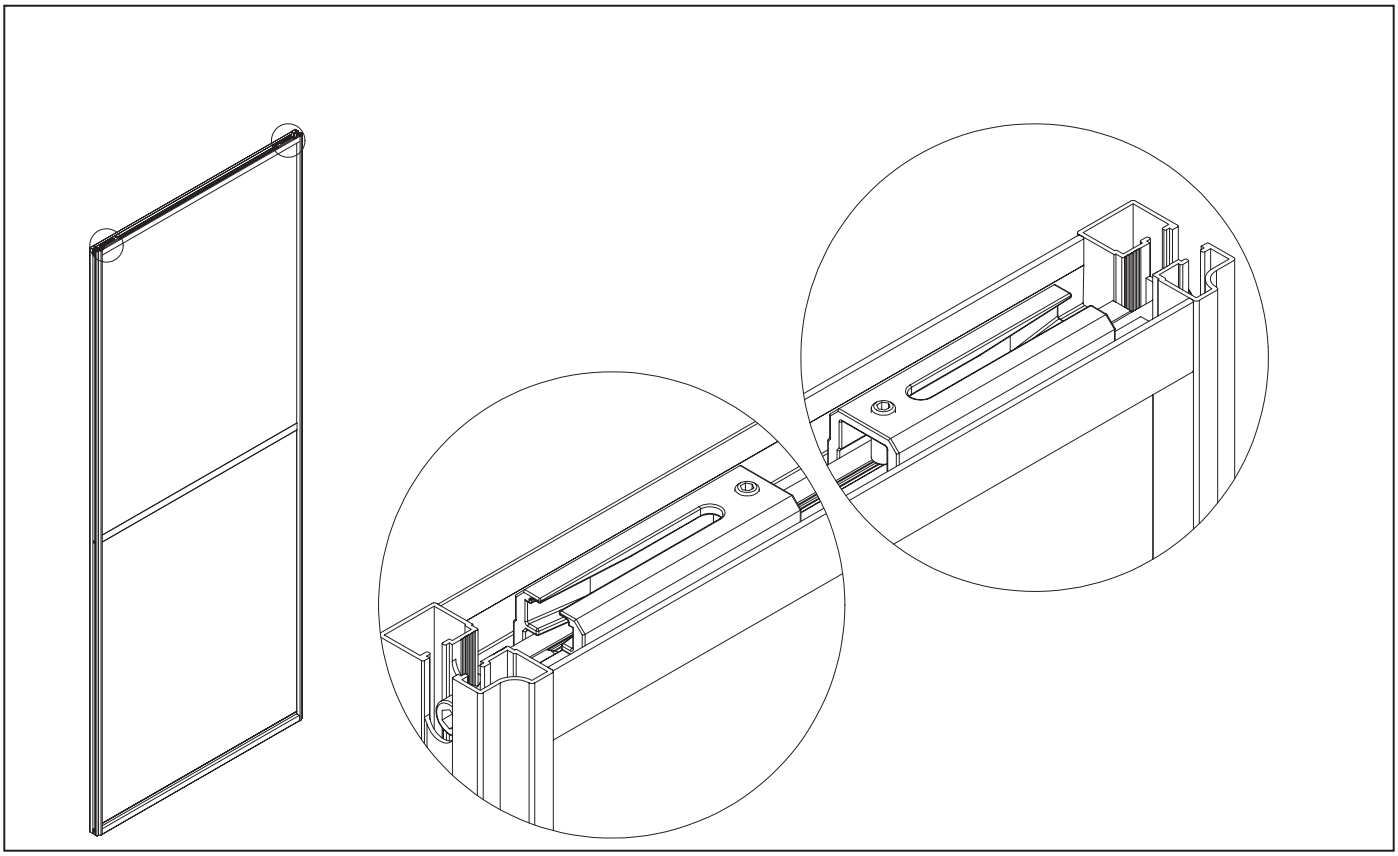

3 Раздвижная дверь AIR-A S42

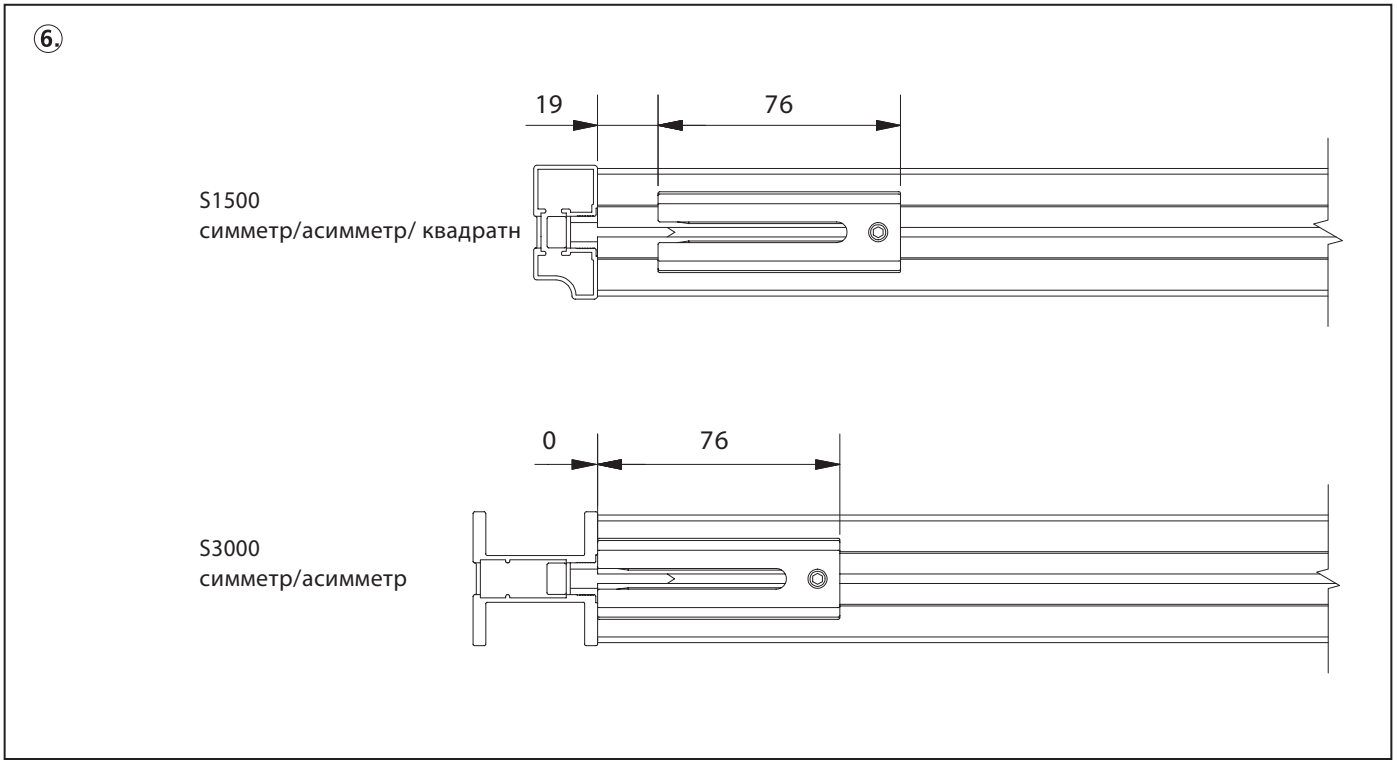

4_ Расстояние от края вертикального профиля до крепления верхнего ролика, раздвижная дверь AIR-A-S42

ПОДРОБНЫЙ ЧЕРТЕЖ

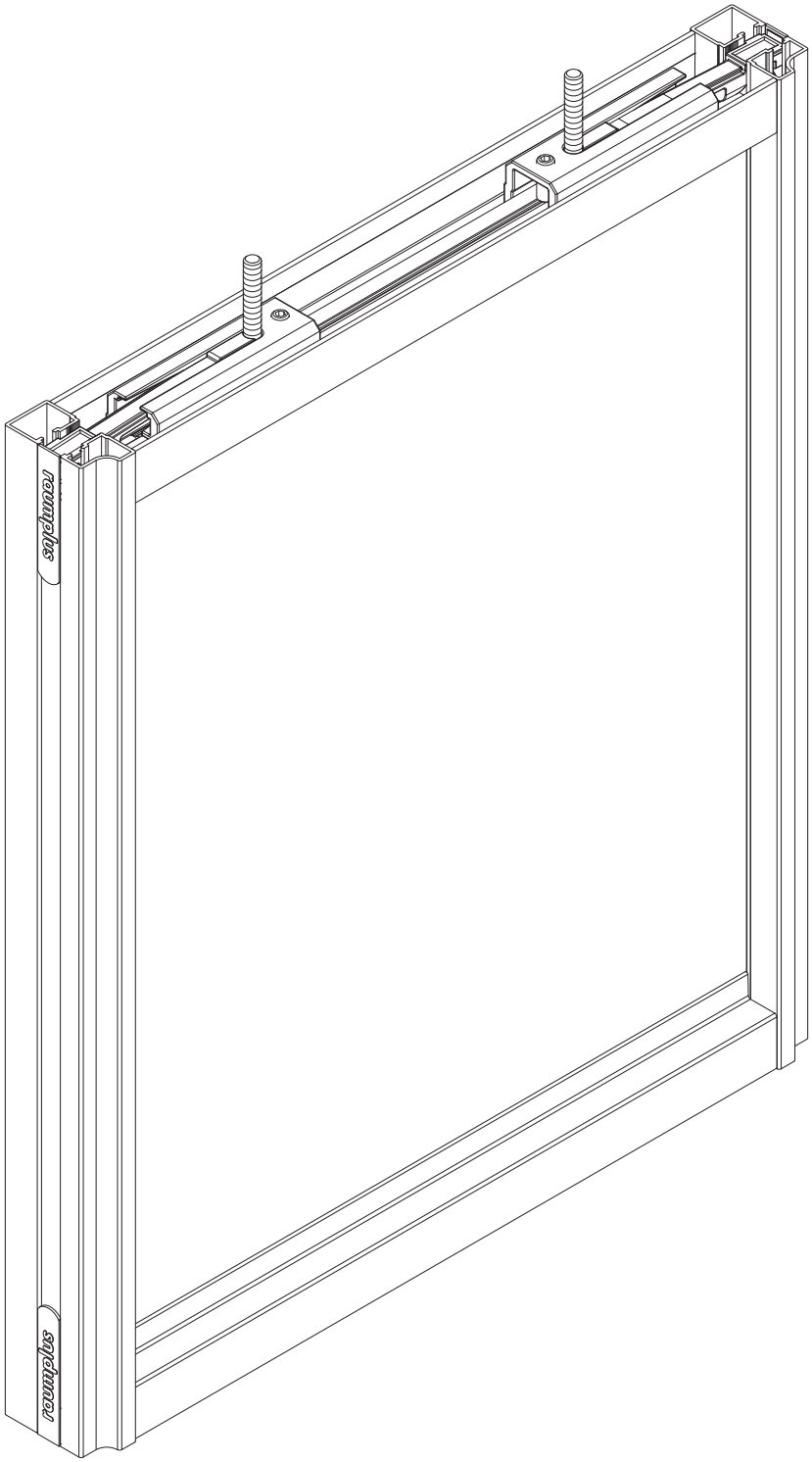

1_AIR-A S42