РАЗДВИЖНЫЕ ДВЕРИ: ИНСТРУКЦИЯ ПО МОНТАЖУ
C - Серия. СИСТЕМА AIR - B C- 42. ДВЕРИ С ДЕРЕВЯННОЙ РАМКОЙ.

Версия 1.1 (2015-05-10)

1.03.1.c

easy | medium | difficult

Assembly

Subject to technical changes.

raumplus

СОДЕРЖАНИЕ И ИНСТРУМЕНТЫ

СОДЕРЖАНИЕ:

Содержание и инструменты	стр.	02
Информация о продукте	стр.	03
Аксессуары	стр.	05
Подробные чертежи	стр.	07
Инструкция по установке	стр.	09

ИНСТРУМЕНТЫ:

(Самое необходимое)

- Ножовка
- Набор шестигранных ключей
- Дрель
- Набор сверел по металлу/победит.
- Шуруповерт
- Резиновый молоток (киянка)
- Карандаш
- Уровень
- Кусачки
- Кромко-облицовочный станок
- Фрезерный станок
- Пресс/ струбцина
- Зенкер 90°

VERSION INFORMATION:

Версия 1.0: Дополнена инструкция по сборке

Version 1.1: Новый нижний горизонтальный профиль C42 Система AIR

ИНФОРМАЦИЯ О ПРОДУКТЕ

ОБЩАЯ ИНФОРМАЦИЯ:

Приготовления:

- Данное руководство является частью продукта и описывает правильную и безопасную установку системы. Пожалуйста внимательно прочитайте инструкцию перед установкой.

- Обратите внимание, что сборка должна производиться только квалифицированными специалистами и обученным персоналом в строгом соответствии со всеми деталями данной инструкции.

  Отклонение от рекомендаций инструкции и неправильная установка могут стать причиной возникновения опасности использования системы и повлечь за собой неблагоприятные последствия. В случае неправильной сборки производитель снимает с себя ответственность за возможные негативные последствия.

- Пожалуйста убедитесь в комплектности поставленных аксессуаров в соответствии с накладной, и отсутствии возможных повреждений при транспортировке.
- В случае обнаружения некомплектности или повреждений немедленно свяжитесь с поставщиком
- Предполагается, что вы правильно и точно определили все раскроечные и установочные размеры в соответствии с инструкциями.

СИМВОЛЫ:

Символ	Важность
⚠	Риск опасности
ⓘ	Советы и информация
🗎	Дополнительная информация / другие документы
➡	Указатель / направление движения
✓	„ДА“ или „ПРАВИЛЬНО“
✗	„НЕТ“ или „ОШИБКА“
①②③	Очередность операций

СИСТЕМА:

Информация о системе: AIR-B C42

-	Максимальный вес двери	=	60 кг
-	Мин. / макс. высота двери	=	700 мм / 2750 мм
-	Мин. / макс. ширина двери	=	500 мм / 1200 мм

ИНФОРМАЦИЯ О ПРОДУКТЕ

ОБЩАЯ ИНФОРМАЦИЯ:

Безопасность

- На момент поставки дверная система полностью соответствует всем общепринятым требованиям безопасности

Использование:

Назначение

- Предпосылкой для предполагаемого использования продукта является ее установка профессиональными монтажниками в строгом соответствии с инструкциями.
  Все фитинги и аксессуары должны быть установлены и закреплены в соотвествующих местах.
- Любые отклонения от инструкции и специальные решения должны быть согласованы с raumplus

Неправильное использование

- Риск или опасность могут возникнуть в следующих случаях:

  - Двекрная система установлена или закреплена не правильно.
  - Не были соблюдены инструкции по безопасности и установке
  - Недостаточная фиксация (например задней стены корпуса)
  - Превышение максимального веса двери
  - Система была подвергнута ударным или другим тематическим нагрузкам
  - Фитинги были использованы снаружи
  - Попадание рук или других частей тела при открывании/закрывании дверей, защемление частей тела человека
  - Дверная система используется не по назначению

Структурные изменения

- Все структурные изменения, которые не предполагаются в качестве аксессаров от raumplus допустимы к использованию и установке только с разрешения raumplus GmbH.

АКСЕССУАРЫ

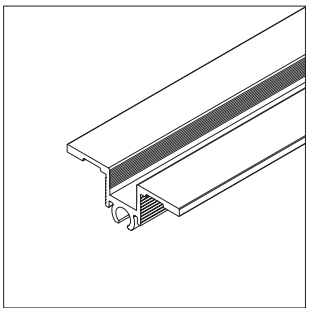

1_ 19.51.xxx

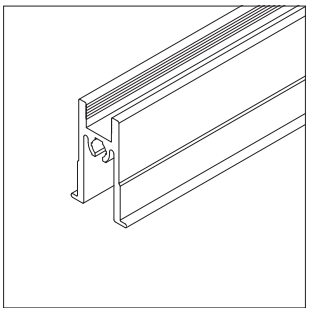

2_ 19.36.0xx

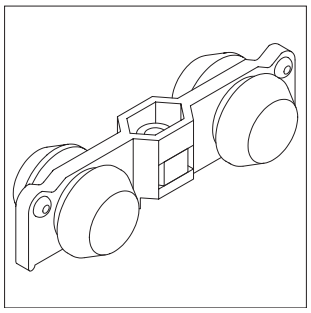

3_ 10.06.200

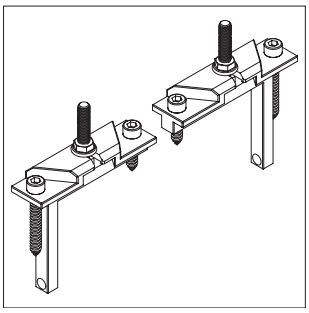

4_ 10.05.042

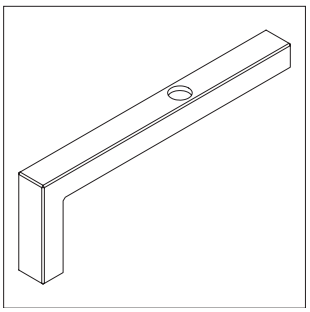

5_ 10.05.044

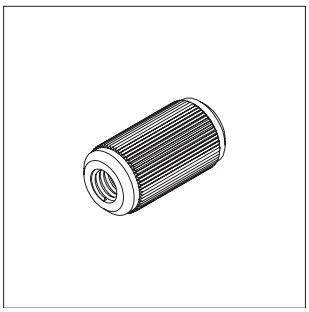

6_ 10.51.043

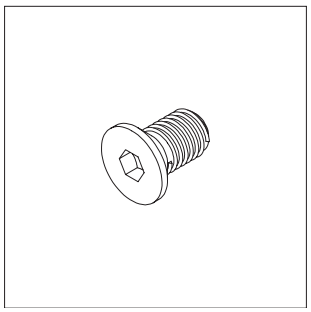

7_ 10.51.044

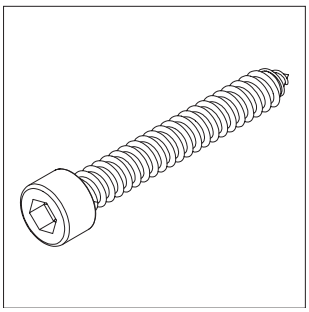

8_ 10.07.110

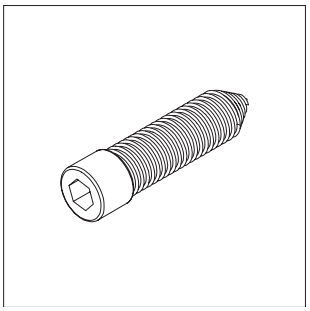

9_ 10.07.008

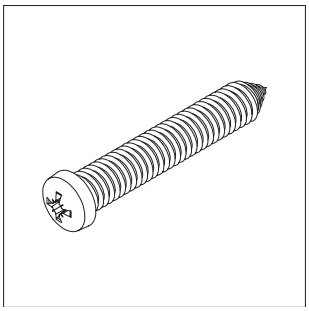

10_ 10.05.046

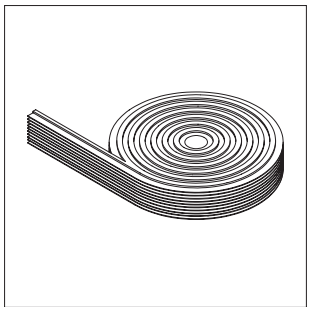

11_ 10.07.020

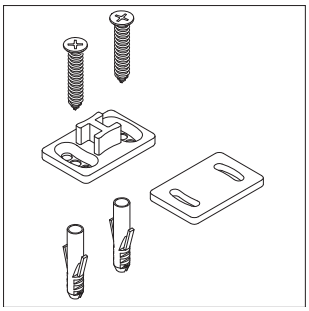

12_ 10.05.047 / 10.05.048

1_ Профиль С-серии

2_ Профиль горизонт. нижний S800 AIR/C-42 AIR

3_ Верхний ролик AIR NEW

4_ Комплект креплений верхних роликов С-Серии AIR

5_ Нижний ограничитель С-Серии AIR

6_ Внутренний фиксатор 10 мм С-Серия

7_ Винт - заглушка С-Серия

8_ Винт сборочный 45 мм для С-Серии

9_ Винт D6 для крепления нижнего ограничителя AIR

10_ Винт 4,5x35мм

11_ Щетка двойная

12_ Нижний проводник 12мм AIR / площадка для проводника

Рекомендуем использовать горизонтальный нижний профиль белого цвета для лучшего скольжения двери

АКСЕССУАРЫ

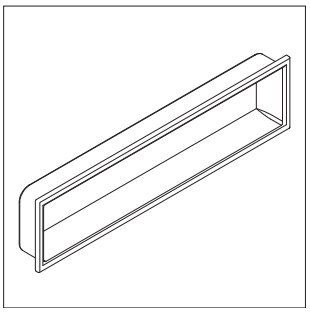

13_ 10.01.28X /10.51.04X

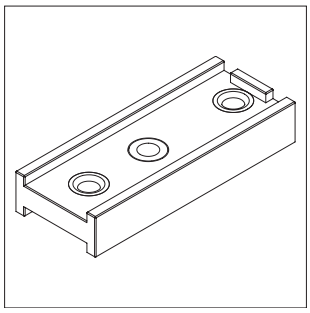

14_ 30.14.012

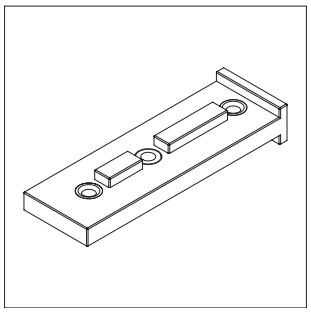

15_ 30.14.013

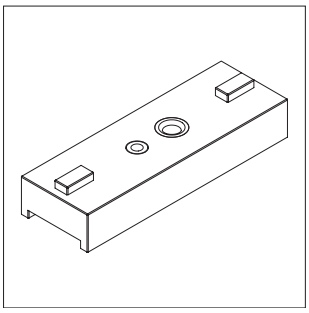

16_ 30.14.014

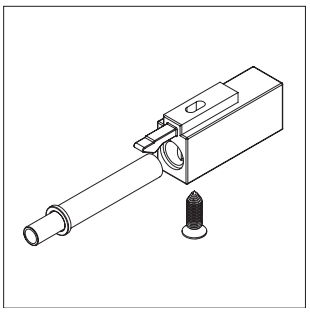

17_ 10.05.017

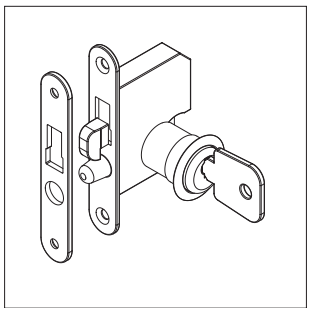

18_ 10.51.04x

13_ Ручка для разделителя S800 / Ручка для С-Серии (опция)

14_Кондуктор 10 мм С-Серия (опция)

15_ Кондуктор 6,5 мм С-Серия (опция)

16_Кондуктор для разделителя С-Серия (опция)

17_ Стопор для верхнего ролика под амортизатор AIR

18_ Замок для С-Серии (10.51.047 - правый, 10.51.048 - левый)

19_ Без илюстр. ручка С-Серии (10.51.042 и 10.51.043)

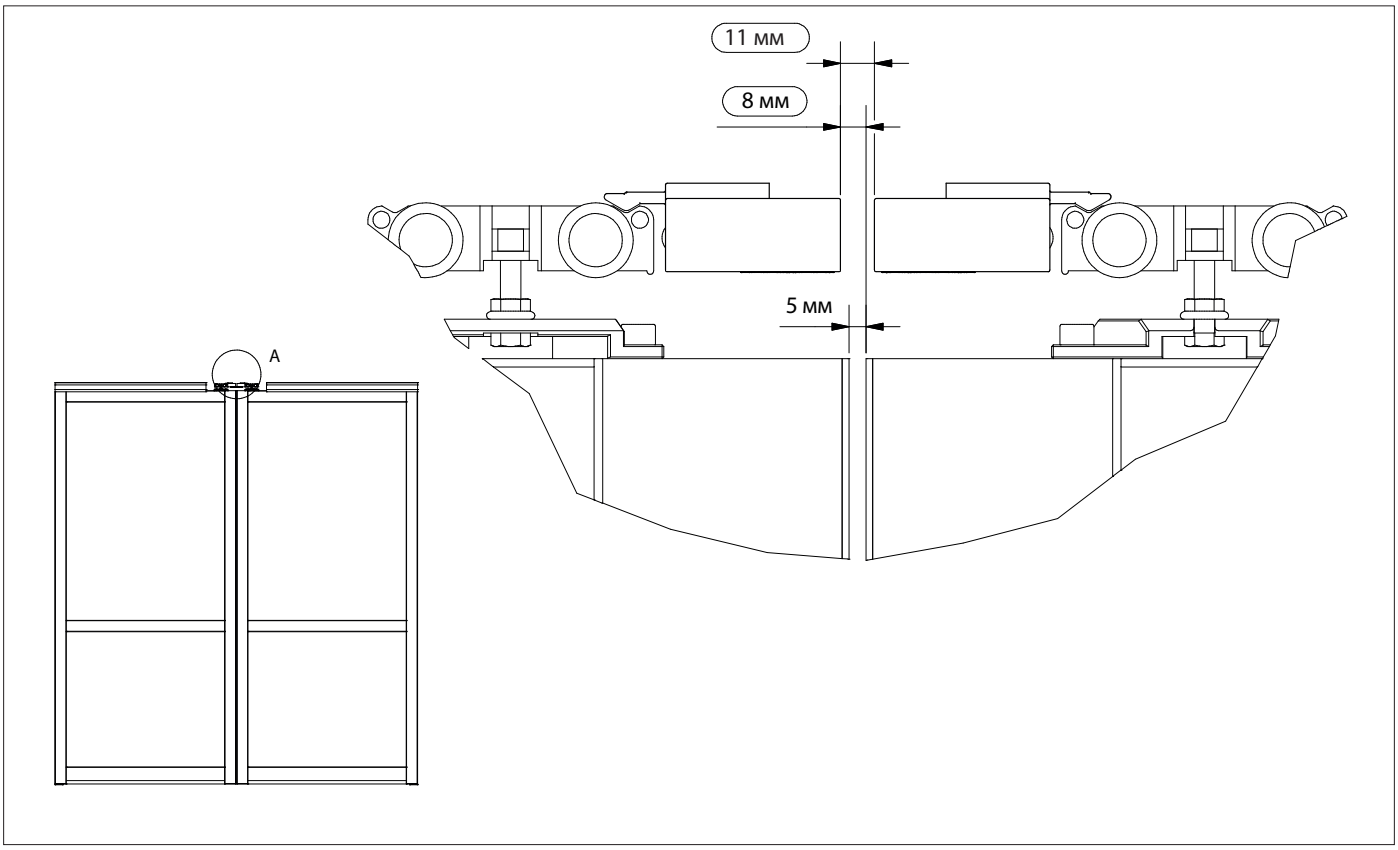

1_ Размеры для установки стопоров верхних роликов под амортизаторы AIR

ДЕТАЛЬНЫЙ ЧЕРТЕЖ_
Технические характеристики

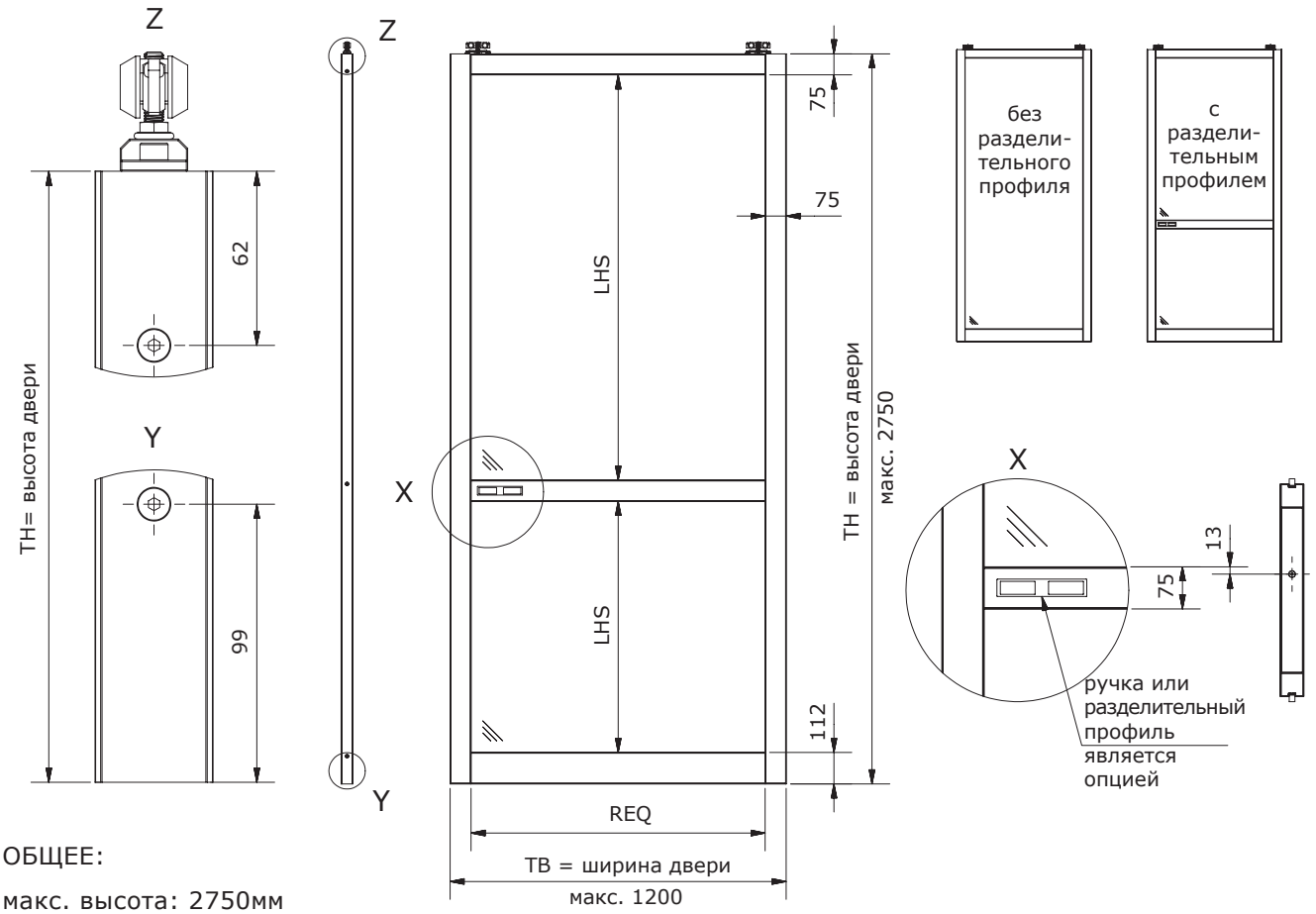

ОБЩЕЕ:

макс. высота: 2750мм

макс. ширина: 1200мм

макс. вес: 60кг

перекрытие (перехлёст): 75мм

material: плита ДСП 38 мм

клей: Aqualine Alu von Collano или

Jowapur 685.17 von Jowat

ОБОЗНАЧЕНИЯ:

TH = высота двери

TB = ширина двери

LH = высота проёма (высота потолка)

REQ = длина горизонтального элемента рамы

LHS = высота проёма разделительного профиля

FS = нижняя направляющая

РАЗМЕРЫ РАСКРОЯ:

- Дверь:

  TH = LH - 60мм

  REQ = TB - 150мм

- Нижняя направляющая:

  FS = TB - 30мм

- панель для двери с/без нижней направляющей:
  - с/без прокладки:

    LHS + 14мм

    REQ + 14мм

06_07

ПОДРОБНЫЙ ЧЕРТЕЖ

ЭСКИЗ

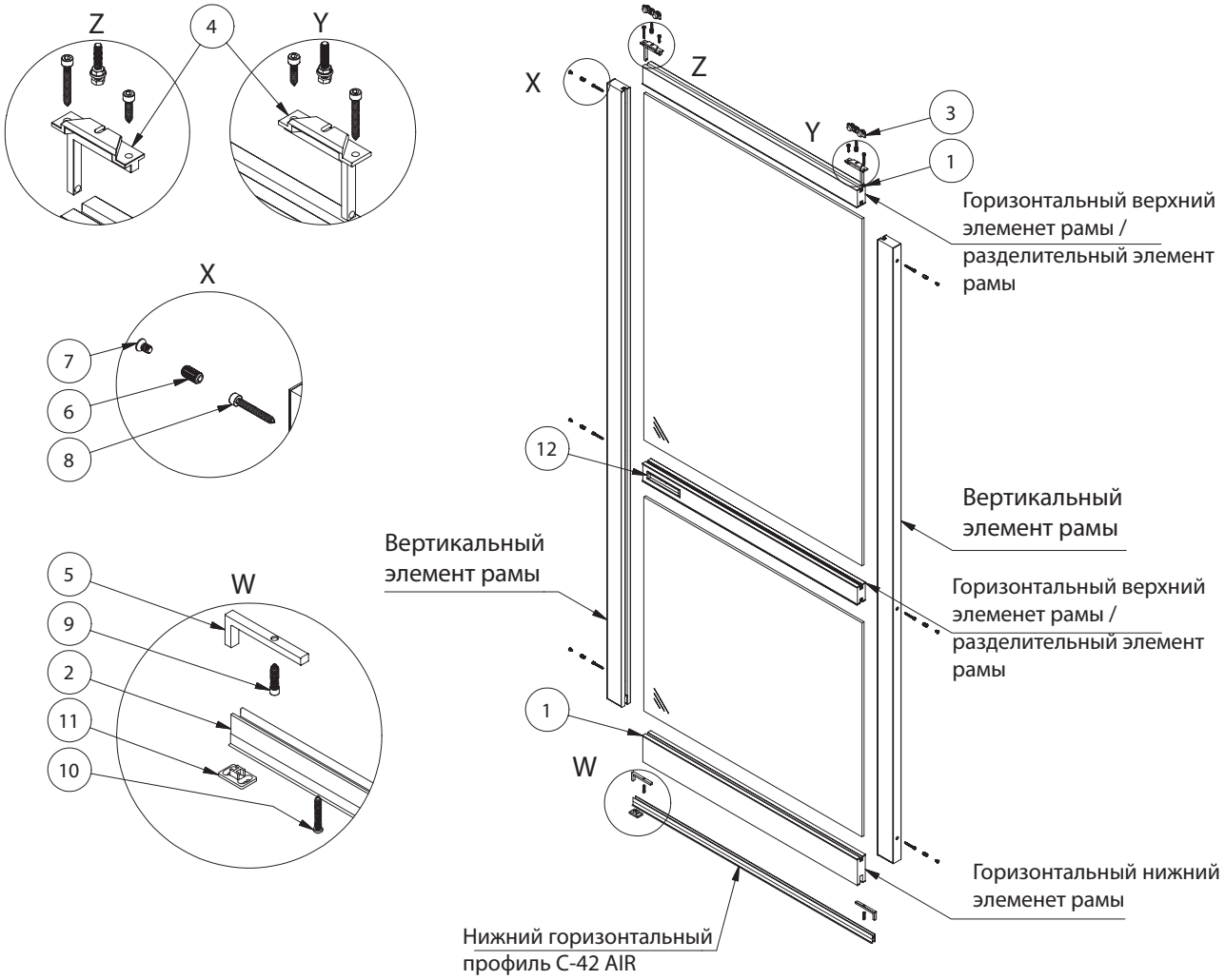

Артикул	позиция	Название
19.51.xxx	1	Профиль С-Серии
19.36.0xx	2	Профиль горизонт. нижн. С-42 AIR
10.06.200	3	Верхний ролик AIR NEW
10.05.042	4	Крепления верхних роликов AIR
10.05.044	5	Нижний ограничитель С-Серии С42-AIR
10.51.043	6	Внутренний фиксатор 10мм С42
10.51.044	7	Винт - заглушка С-серии
10.07.110	8	Винт сборочный 45 мм для С42
10.07.008	9	Винт для крепл. нижн. ограничителя
10.05.046	10	Винт 4,5 x 35
10.05.047	11	Нижний проводник 12 мм AIR
10.01.28x	12	Ручка С42

2_ Дверь С-Серии С42-AIR с деревянной рамой

ИНСТРУКЦИЯ ПО СБОРКЕ

ВЕРХНИЙ ГОРИЗОНТАЛЬНЫЙ ЭЛЕМЕНТ РАМЫ / ПРОФИЛЬ

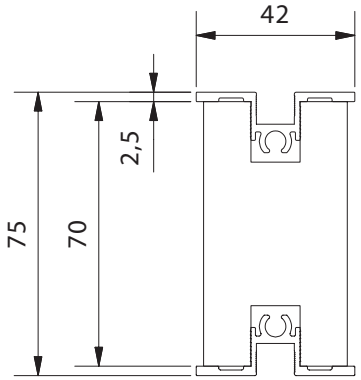

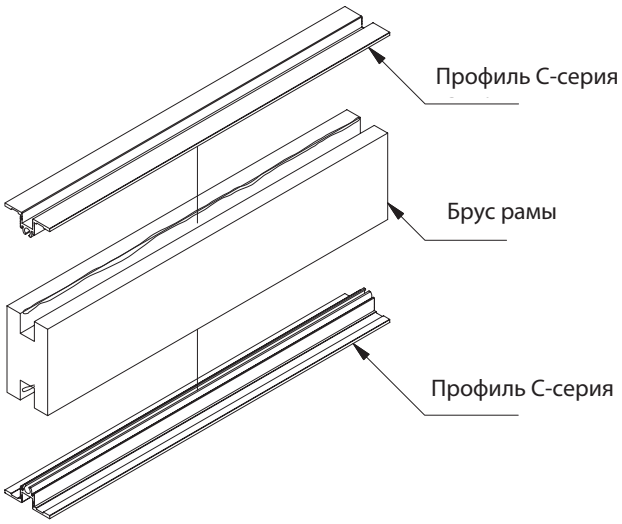

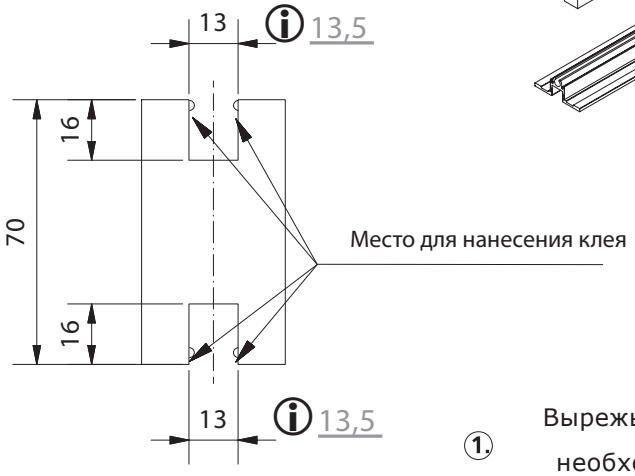

1. Вырежьте брус рамы:
   необходимой длины
   точной ширины (70мм)
2. Профрезеруйте два непрерывных паза 13 X 16 мм по центру

ⓘ В случае использования крашенных профилей (белый или черный) необходимо увеличить паз до 13,5 X 16 мм для необходимого пространства для клея

3. Приклейте профиль к брусу рамы
4. Профиль должен быть нарезан заподлицо с брусом

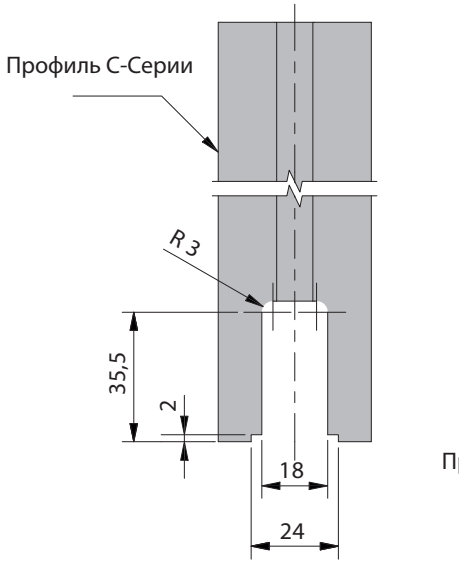

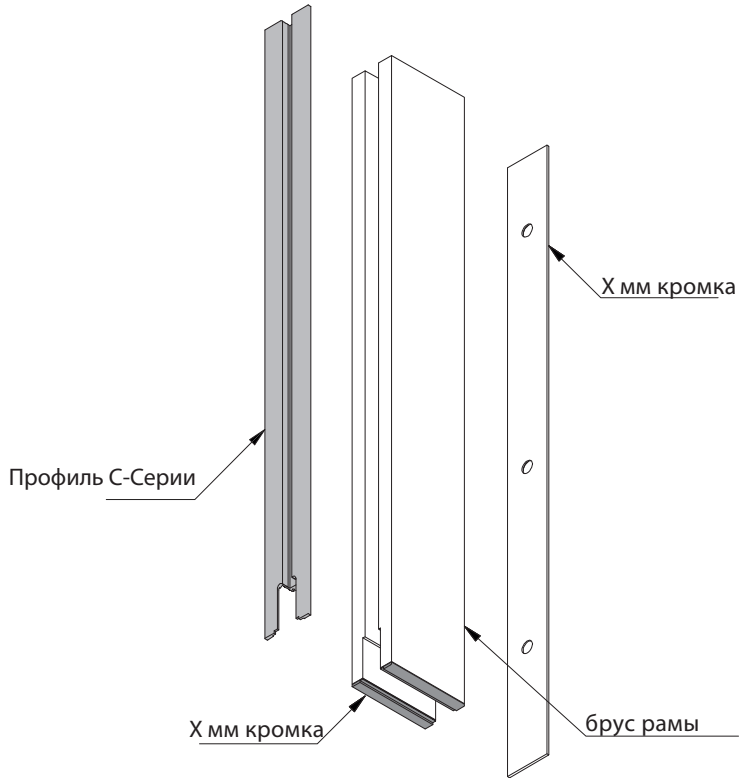

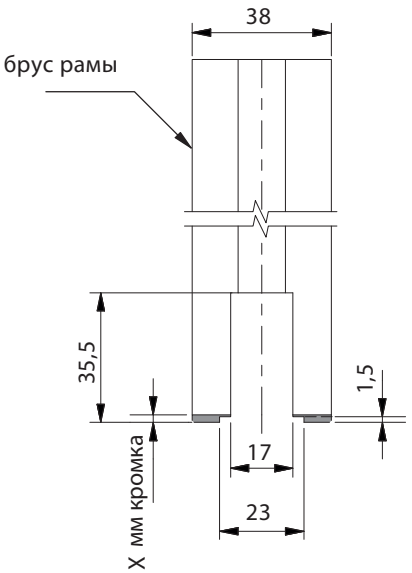

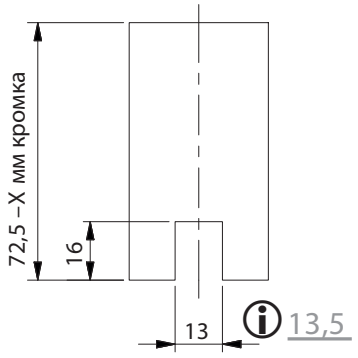

1. Профрезеруйте С-профиль как показано на рисунке
2. Вырежьте брус рамы
   заданной длины
   точной ширины (72,5мм - Хмм кромка)
3. Приклейте кромку на лицевую сторону
4. Профрезеруйте непрерывные пазы 13 X 33 мм с торцевых сторон и непрерывный вертикальный паз 13 X 16 мм с внутренней вертикальной стороны

   ⓘ В случае использования профилей с порошковым покрытием необходимо фрезеровать пазы 13,5 X 16 мм
5. Наклейте кромку на лицевую сторону
6. Приклейте профиль к брусу рамы
7. Профиль С-серии должен быть нарезан заподлицо с вертикальным брусом

2_ Подготовка вертикального бруса рамы

ИНСТРУКЦИЯ ПО СБОРКЕ

Вертикальный элемент рамы

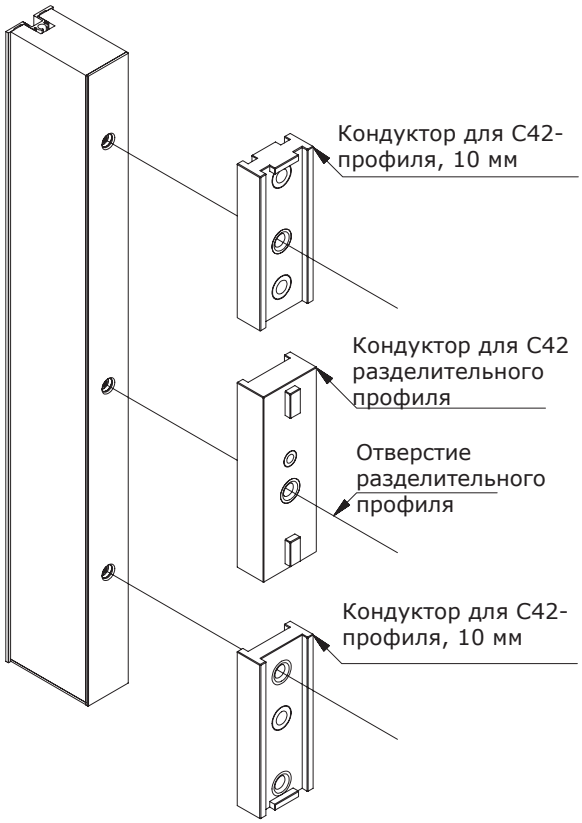

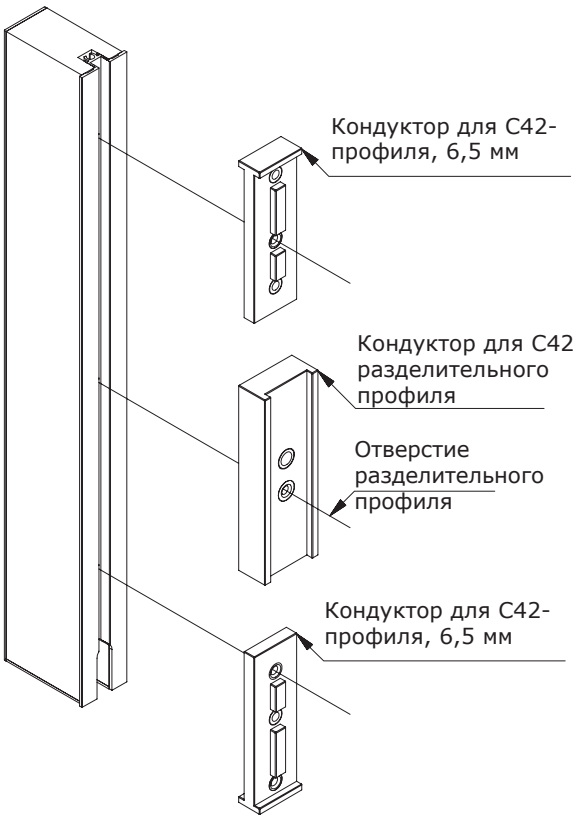

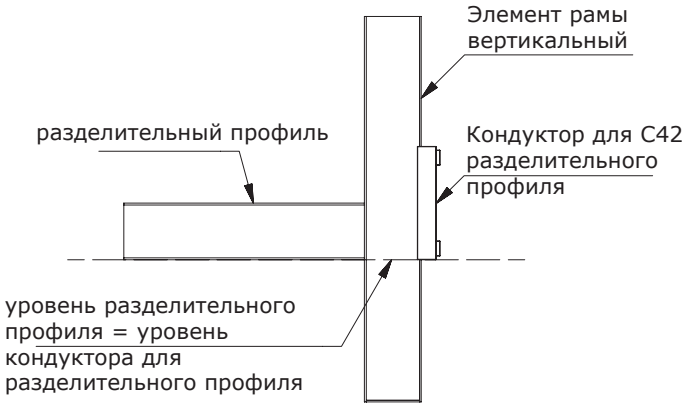

8_Просверлите отверстие в вертикальном элементе рамы диаметром 10мм, одно внизу и одно вверху, с помощью кондуктора.

9_Просверлите отверстие в вертикальном элементе рамы диаметром 6,5мм, одно внизу и одно вверху, с помощью кондуктора.

10_Если в двери предусмотрен разделительный профиль, при сверлении так же используйте кондуктор. Уровень разделительного профиля = уровень кондуктора для разделительного профиля

10_11

3_ Подготовка вертикальных элементов рамы

ИНСТРУКЦИЯ ПО СБОРКЕ

НИЖНИЙ ГОРИЗОНТАЛЬНЫЙ ЭЛЕМЕНТ РАМЫ

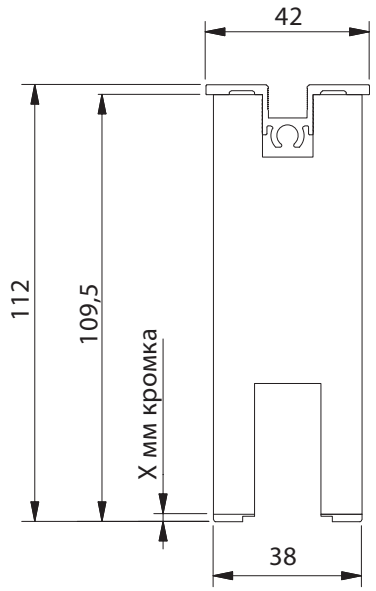

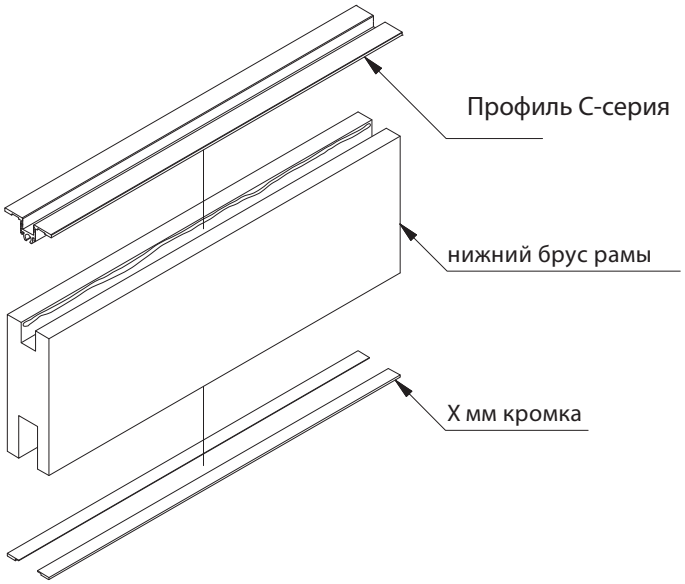

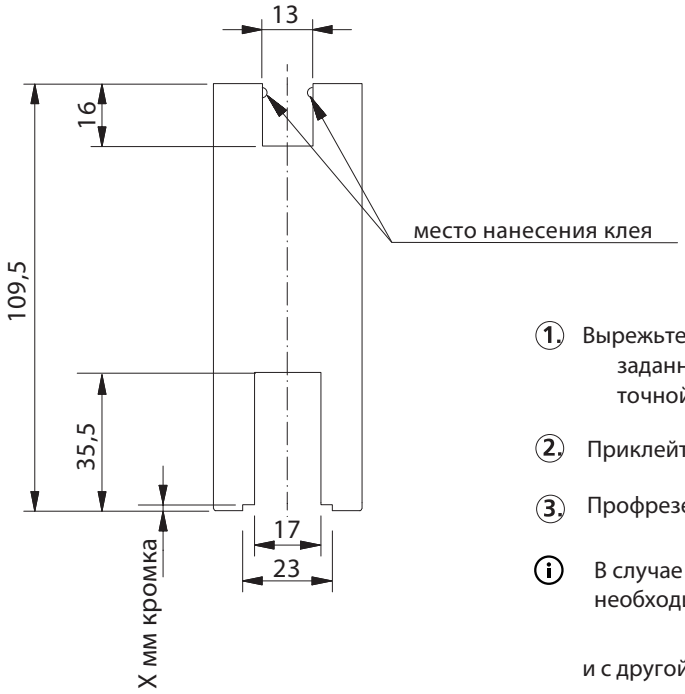

1. Вырежьте брус рамы:
   заданной длины
   точной ширины (109.5mm - Xmm edge)

2. Приклейте кромку

3. Профрезеруйте непрерывный паз 13 X 16 мм

i В случае использования профилей с порошковым покрытием необходимо фрезеровать паз 13,5 X 16 мм

   и с другой стороны 13 x 33mm

4. Приклейте профиль к брусу рамы

5. Профиль С- серии должен быть нарезан заподлицо с брусом

4_ Подготовка нижнего горизонтального элементв рамы

ИНСТРУКЦИЯ ПО СБОРКЕ

НИЖНИЙ ГОРИЗОНТАЛЬНЫЙ НАПРАВЛЯЮЩИЙ ПРОФИЛЬ

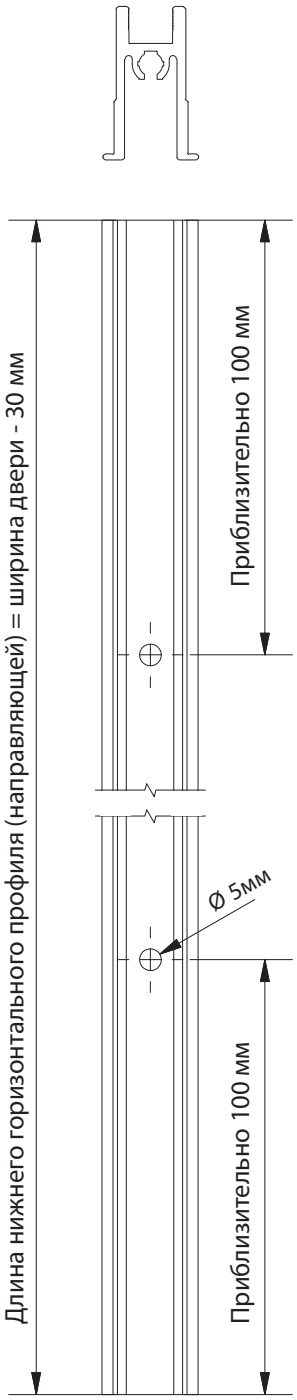

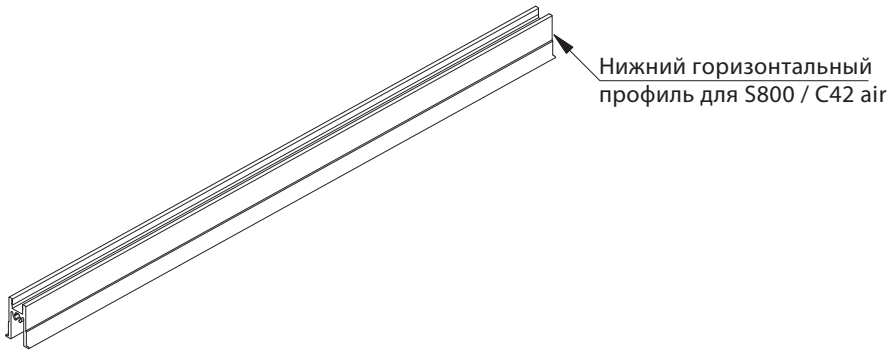

1. Отрежьте нижний горизонтальный профиль длиной = ширина двери - 30мм
2. провсерлите отверстия

5_ Приготовление нижнего горизонтального профиля (направляющей)

ФРЕЗЕРОВКА И РАЗМЕРЫ ДЛЯ УСТАНОВКИ РУЧКИ

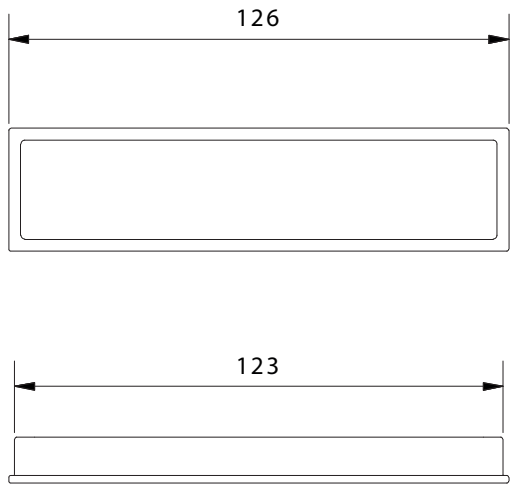

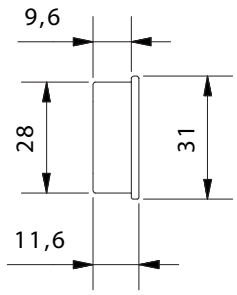

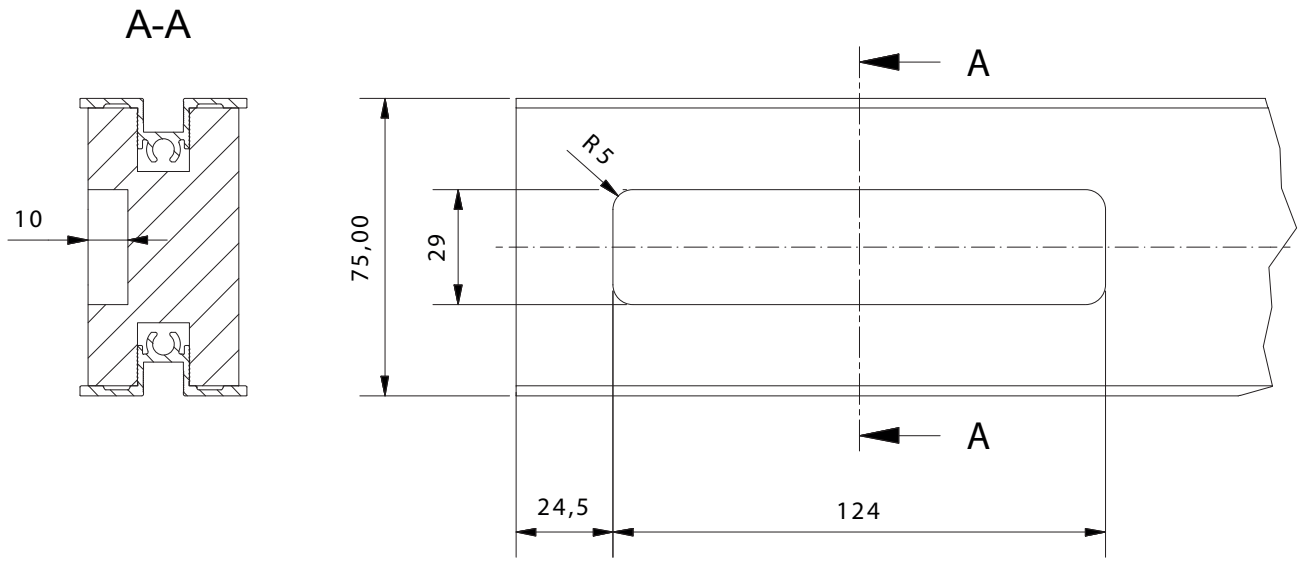

Если в двери отсутствует горизонтальный разделительный элемент, то ручку можно устанавливать в вертикальный брус

При установке ручки в паз используйте клеи Aqualine Alu by Collano или Jowapur 685.17 by Jowat (alternatively: Sikaflex)

6_ Фрезеровка и установка ручки (опция)

ИНСТРУКЦИЯ ПО СБОРКЕ

ГОРИЗОНТАЛЬНЫЕ ЭЛЕМЕНТЫ РАМЫ

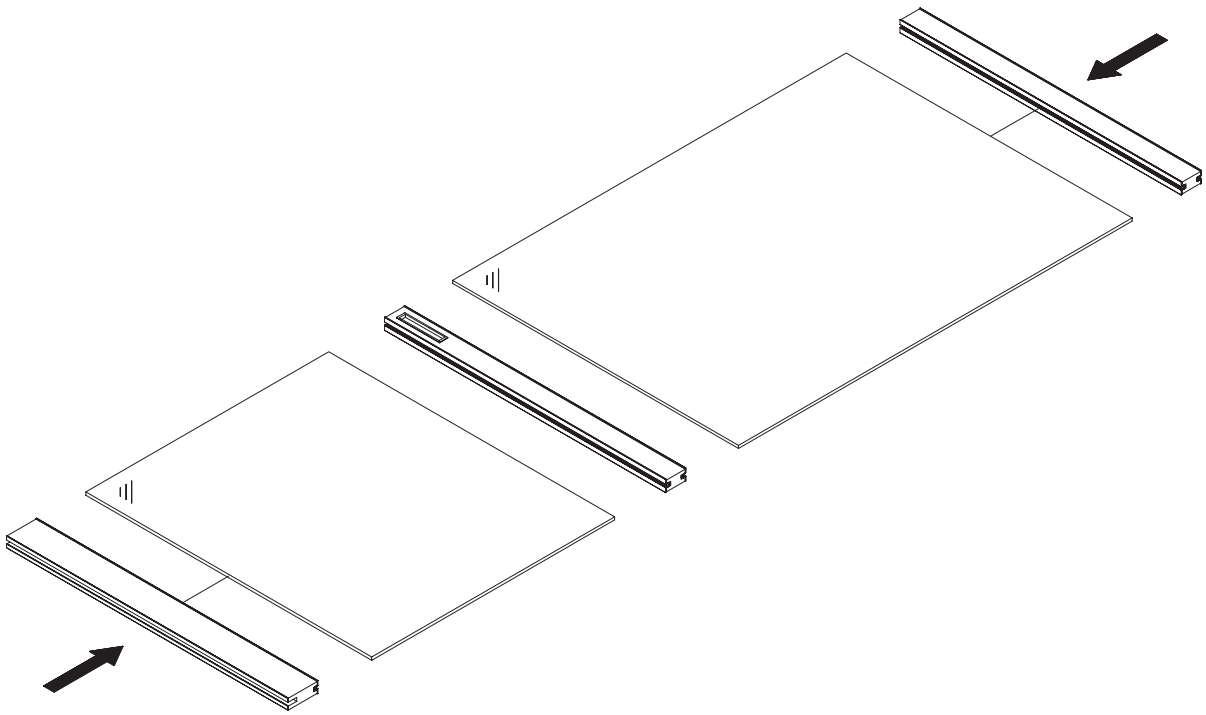

Прикрепите элементы рамы на панели плотно,
при помощи резинового молотка (киянки)

1_ Сборка горизонтальных элементов рамы

ИНСТРУКЦИЯ ПО СБОРКЕ

ВЕРТИКАЛЬНЫЕ ЭЛЕМЕНТЫ РАМЫ

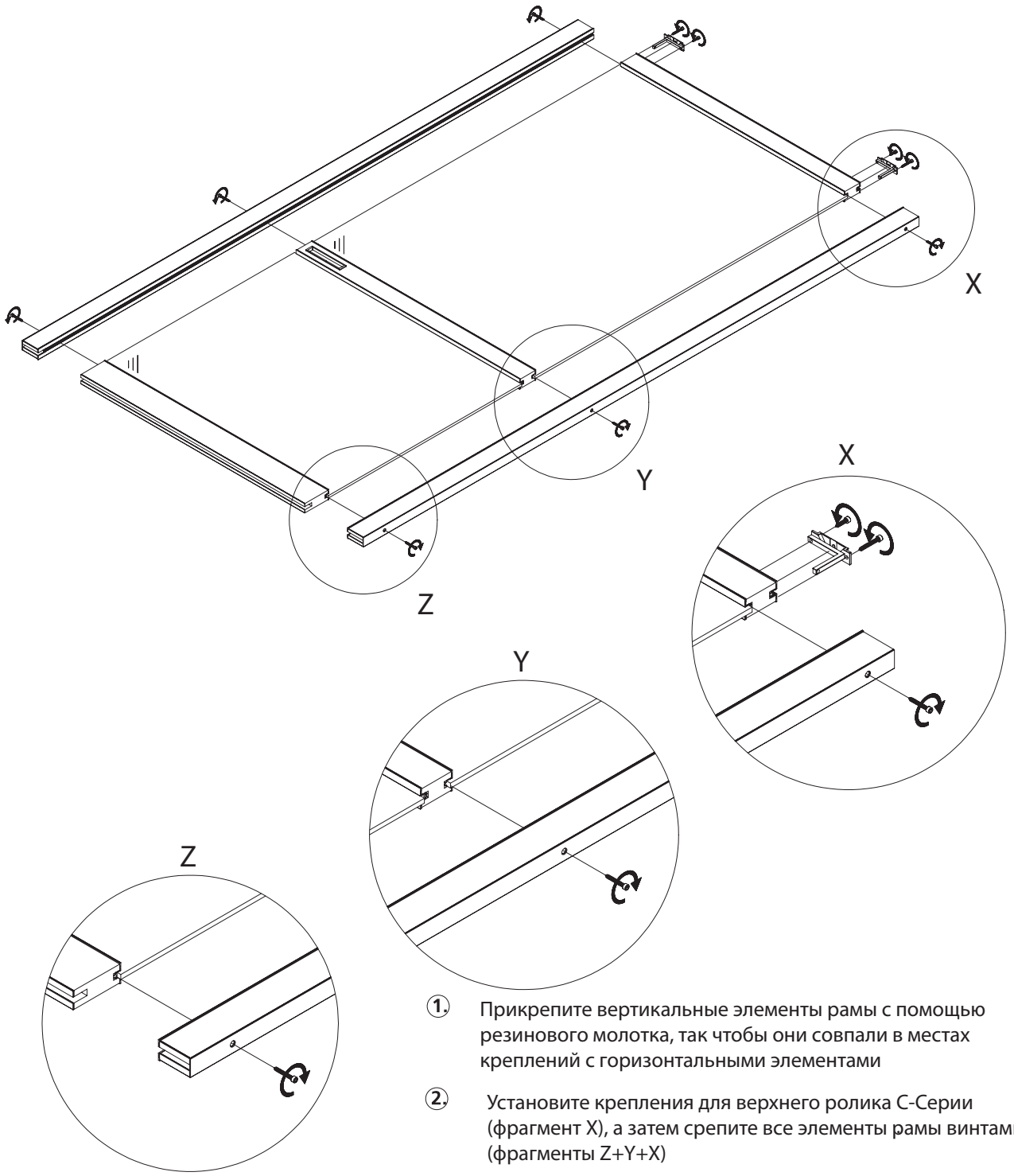

1. Прикрепите вертикальные элементы рамы с помощью резинового молотка, так чтобы они совпали в местах креплений с горизонтальными элементами

2. Установите крепления для верхнего ролика C-Серии (фрагмент X), а затем срепите все элементы рамы винтами (фрагменты Z+Y+X)

2_ Установка вертикальных элементов рамы

ИНСТРУКЦИЯ ПО СБОРКЕ

ГОРИЗОНТАЛЬНЫЙ НИЖНИЙ (НАПРАВЛЯЮЩИЙ) ПРОФИЛЬ

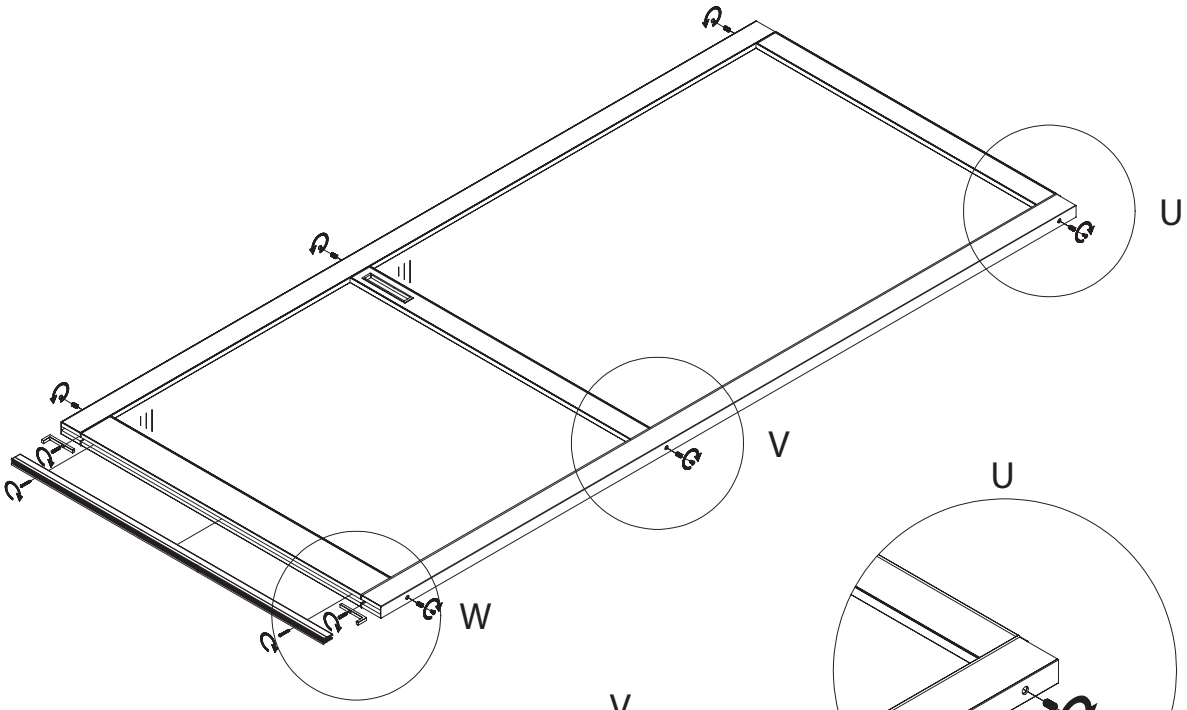

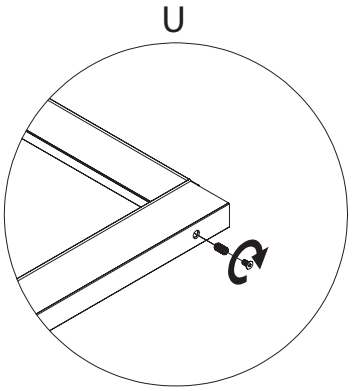

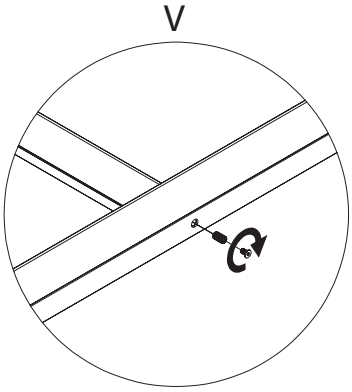

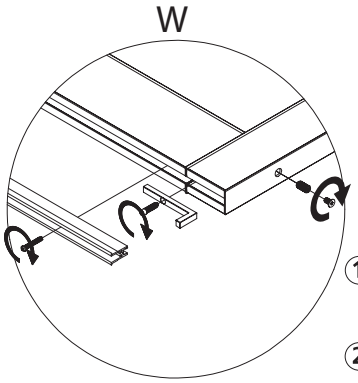

1. Затяните стопоры C42 для нижней направляющей с помо интов для разделительного профиля в канал C-профиля фрагмент W).

2. Вставьте нижнюю направляющую в паз и закрепите с помощью ДСП винта на горизонтальном элементе рамы фрагмент W).

3. Зенкуйте отверстия в раме с помощью 90°-зенкера, Ø12мм (1мм глуб.) (фрагмент W + V).

4. Вставьте резьбовые соединители в отверстия рамки и после этого закрутите в них винты из нержавеющей стали (фрагмент W + V + U).

3 _ Установка нижнего направляющего горизонтального профиля