ИНТЕРЬЕРНАЯ СИСТЕМА RIMA.
СБОРКА / ПЛАНИРОВАНИЕ.

Версия 2.0 (2014-05-18)

x.xx.2.c

	easy	medium	difficult
Planning			

Subject to technical changes.

raumplus

СОДЕРЖАНИЕ И ИНСТРУМЕНТЫ.

СОДЕРЖАНИЕ:

Инструменты:	страница 02
Информация о продукте	страница 03
Аксессуары	страница 04
Подробные чертежи	страница 05
Лист с размерами	страница 07

ИНСТРУМЕНТ:
(основной набор)

- Отрезная циркуляционная пила
- Кромочный станок
- Сверлильный станок
- ЧПУ
- Набор сверел
- Шуруповерт
- Набор шестигранных ключей
- Ножовка по металлу

VERSION INFORMATION:
Version 2 .0: обновления, новые фитинги

ИНФОРМАЦИЯ О ПРОДУКТЕ:

Общая информация:

Приготовления:

- Эта руководство является частью продукта и описывает правильную и безопасную установку системы. Внимательно прочитайте эту инструкцию перед установкой.
- Обратите внимание, что сборка должна осуществляться опытными и квалифицированными специалистами и в строгом соответствии с данным руководством. Отклонения от инструкций могут привести к дефектам, неправильной установке и неправильному креплению изделия, что влечет за собой опасность при использовании. При нарушении требований данного руководства, производитель снимает с себя ответственность за возможные негативные последствия и косвенные убытки, вызванные неправильной сборкой изделия.
- Пожалуйста проверьте комплектность всех поставляемых частей, и убедитесь в отсутвии видимых повреждений деталей.
- При отсутствии или повреждении каких-либо частей обратитесь к поставщику.
- Предполагается, что все размеры будут точно соблюдены в соответствии с инструкциями о размерах продукта raumplus.

СИМВОЛЫ:

Символ	Важность	Символ	Важность
	Риск или опасность!	GLUE	использовать клей
	Советы и информация		
	Дополнительная информация/ другие документы		Эту операцию выполнять вдвоем

	Направление движения/ следовать в данном направлении
	«ДА» и/или «Правильно»
	«Нет» и/или «Ошибка»
1. 2. 3.	Последовательность операций

Система:

Rima (размеры корпуса)

- максимальный вес брутто = 360кг
- миним. / максим. высота = 2100мм / 2700мм
- миним. / максим. ширина = 850мм / 1250мм
- миним. / максим. глубина = 363мм / 490мм

АКСЕССУАРЫ:

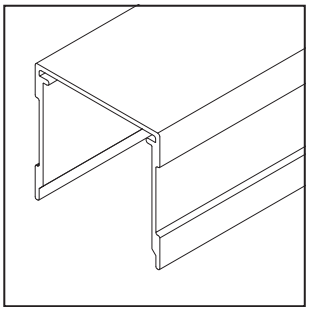

1_ 15.45.020

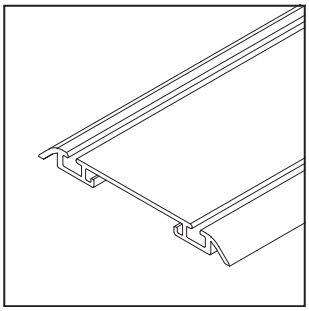

2_ 14.08.020

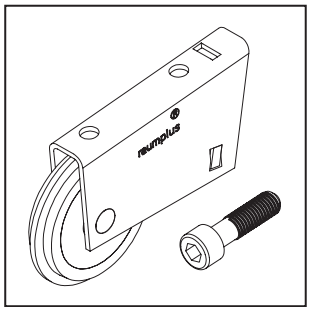

3_ 10.01.020

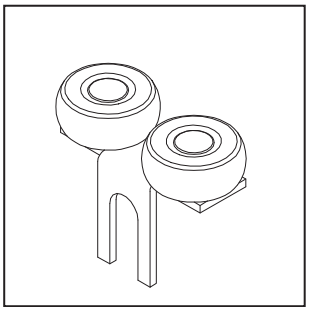

4_ 10.01.015

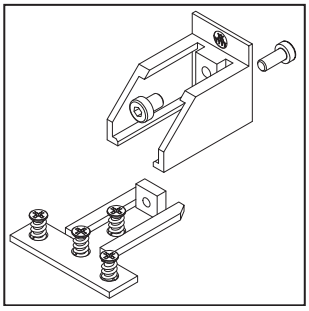

5_ 10.09.040

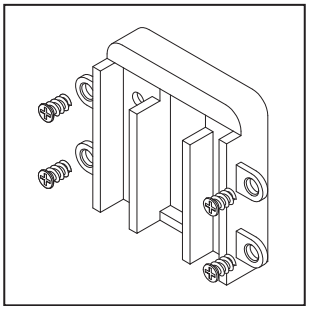

6_ 10.09.042

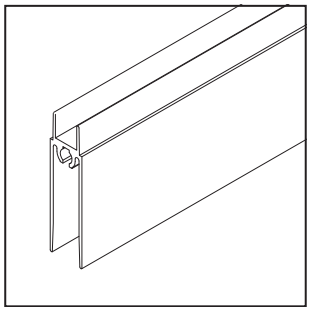

7_ 15.04.020

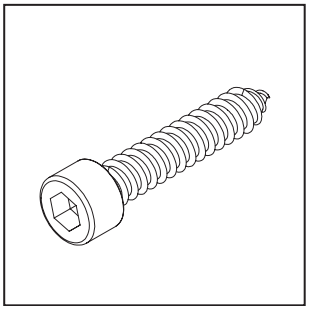

8_ 10.07.012

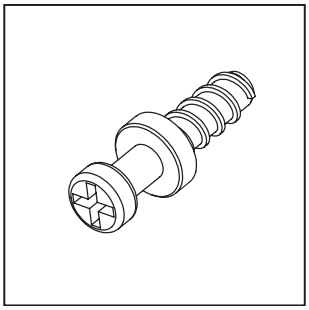

9_ 20.08.019

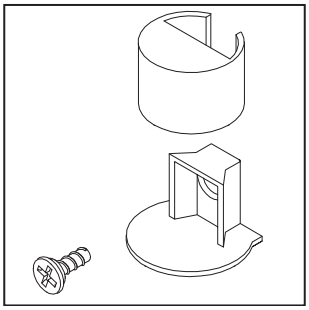

10_ 20.08.032 / 20.08.027 / 20.08.029

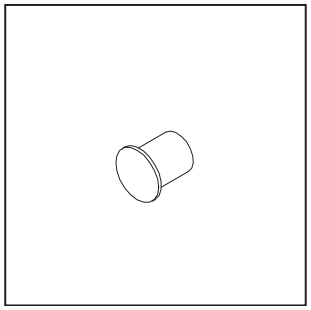

11_ 10.01.449

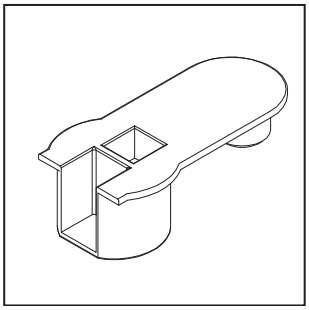

12_ 20.08.030

1 _ Верхняя одинарная направляющая S34
2 _ Нижняя двойная закрытая направляющая S42
3 _ Нижний ролик S34 (без пружины) с винтом M5*25
4 _ Верхний ролик S34
5 _ Крепление верхнего ролика Rima / Rima Fino
6 _ Крепление нижнего ролика RIMA
7 _ Профиль горизонтальный нижний
8 _ Винт сборочны 32 мм (6,3*32)
9 _ Соединительный pin 5x12
10_ Евро винт 4,2x13,5 мм / Винт в корпус стяжки- пластиковая вставка
11 _ Демпфер
12_ Эксцентричный разъем с шарниром

БЕЗ ИЛЛЮСТРАЦИИ:

12_ Стопор нижний раздв.дверей	(Art. No.: 10.01.031)
13_ Стопор для верхней направл. S34	(Art. No.: 10.08.481)
14_ Деревянный дюбель 8x30	(Art. No.: 20.08.037)
15_ Саморез для ДСП 4,5x35	(Art.:No.: 10.05.046)

RIMA.

РАЗМЕРЫ

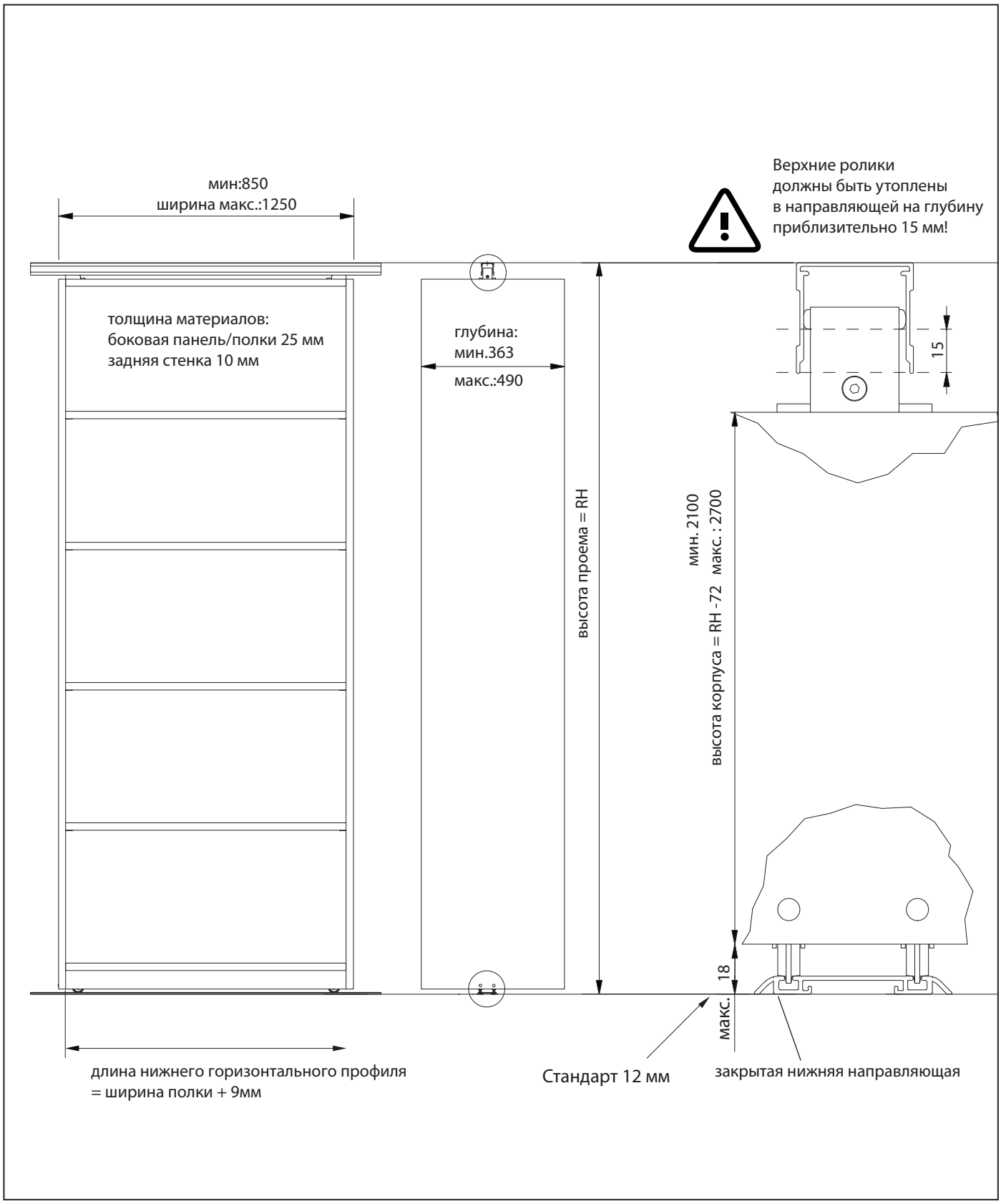

ПОДРОБНЫЕ ЧЕРТЕЖИ.

СЕКЦИЯ В РАЗОБРАННОМ ВИДЕ.

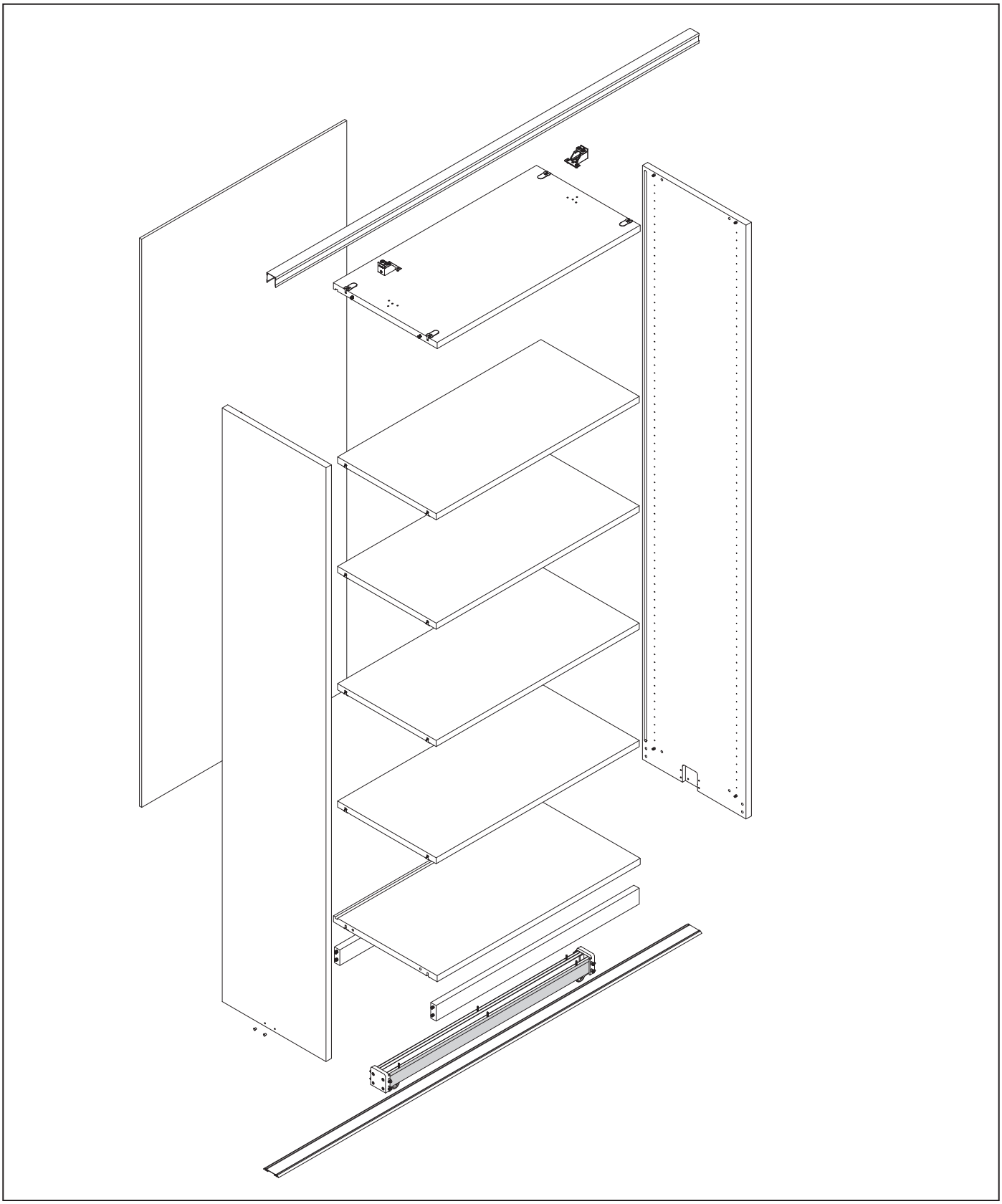

ПОДРОБНЫЕ ЧЕРТЕЖИ.
СХЕМА ПРИСАДКИ.

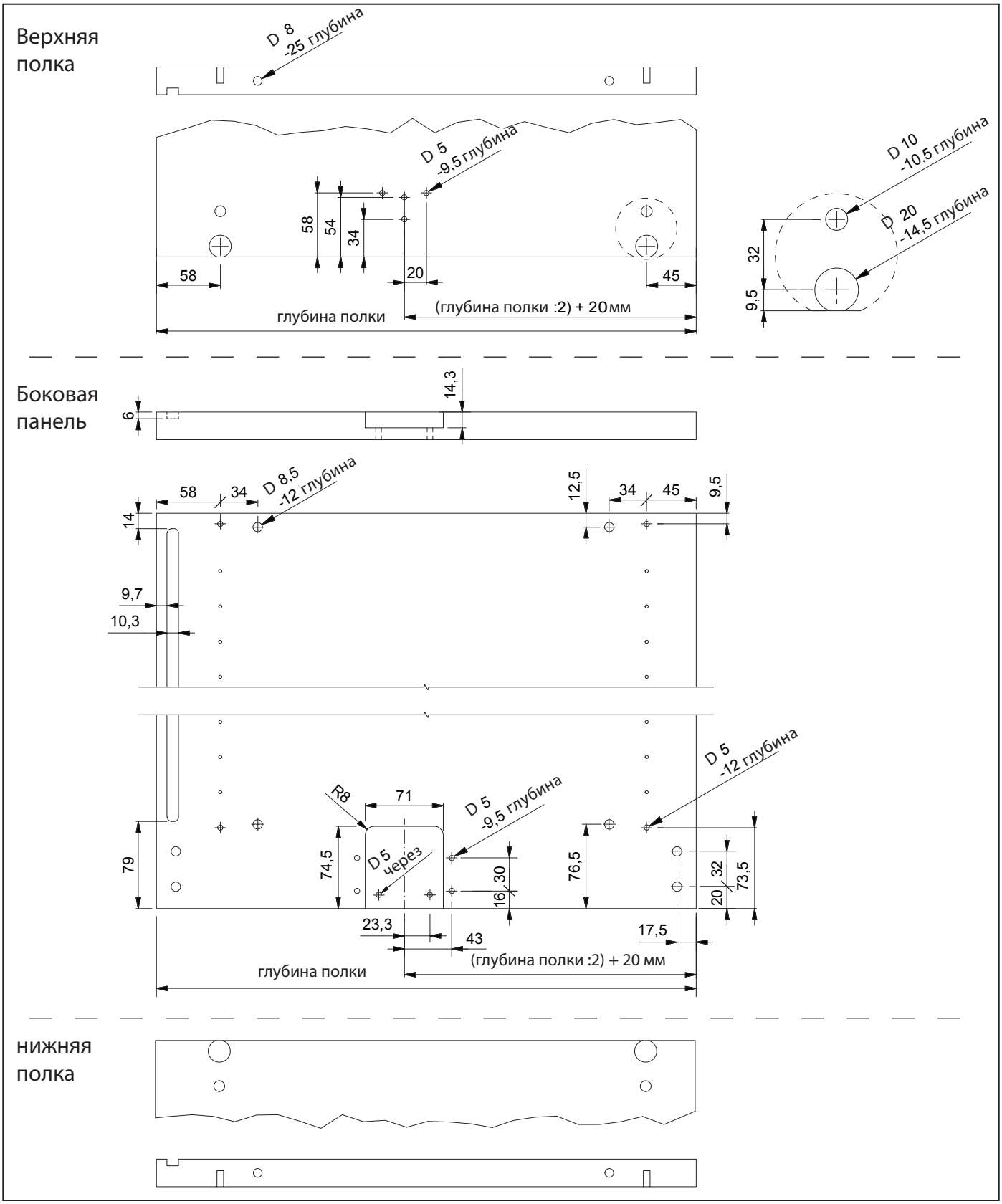

Покупатель:	
Комиссия:	
Номер заказа:	

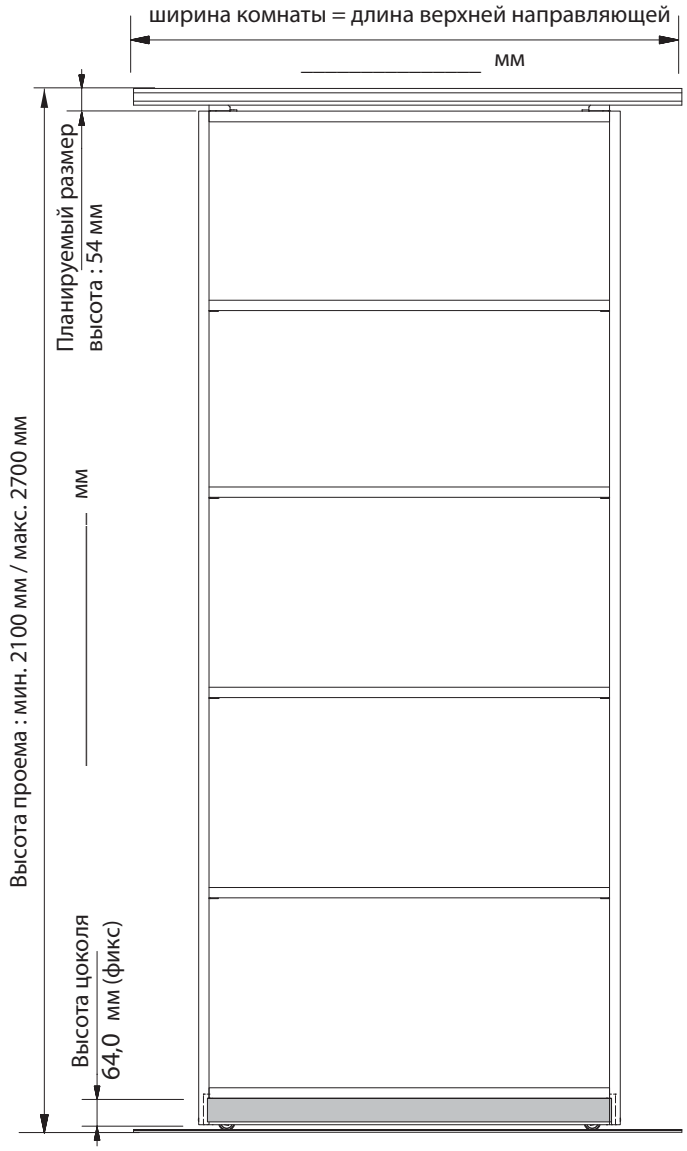

Ширина:..... макс 360 кг

Ширина полки: .... _____мм

Высота корпуса = высота проема -72 мм _____мм

Глубина полок:..... _____мм

Кол-во полок: ..... _____шт

Длина горизонт.профиля =
ширина полки + 9 мм..... _____мм

Длина верхн. трека:.... _____мм (+100мм*)

Длина верхн.трека:.... _____мм (+100мм*)

Поверхность : ..... _____

* Обычно верхнюю/нижнюю направляющую отрезают на 100 мм длиннее, и подгоняют в размер уже по месту установки.

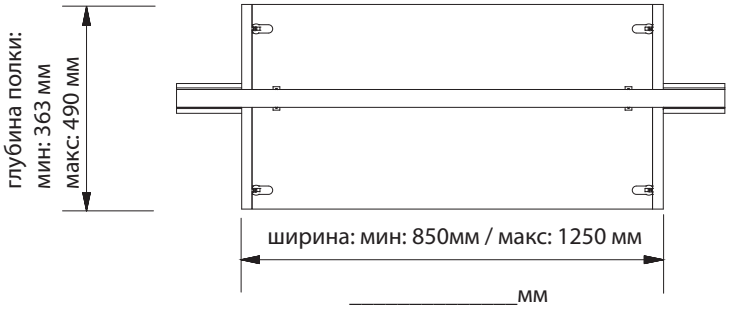

Ширина комнаты = длине нижней направляющей

_____мм

_____
Замерщик (ФИО/ Дата)