СИСТЕМА ПЕРЕГОРОДОК. ИНСТРУКЦИЯ ПО СБОРКЕ.
СИСТЕМА СТЕКЛЯННЫХ ПЕРЕГОРОДОК

Версия 1.2 (2015-02-09)

6.03.3.c

Install

easy | middle | difficult

Subject to technical changes.

raumplus

СОДЕРЖАНИЕ:

Инструменты	стр.	02
Информация о продукте	стр.	03
Аксксуары	стр.	05
Подробные чертежи	стр.	06
Инструкции по сборке	стр.	12

ИНСТРУМЕНТЫ:
(Самое необходимое)

- Отрезная пила
- Вакуумная ручка для стекла
- Дрель
- Набор сверел по металлу / победит
- Шуруповерт
- Рулетка
- Уровень
- Резиновый молоток (киянка)
- Ножницы

VERSION INFORMATION:

Версия1.0 : Новая
Версия 1.1 : Изменения, исправления в цифрах
Version 1.2 : Добавлены заглушки

ИНФОРМАЦИЯ О ПРОДУКТЕ

ОБЩАЯ ИНФОРМАЦИЯ:

Приготовления:

- Данное руководство является неотъемлемой частью продукта и описывает безопасную и правильную установку системы. Пожалуйста внимательно ознакомьтесь с данной инструкцией перед монтажом.
- Монтаж и установка должны выполняться только квалифицированными специалистами и в строгом соответствии с данными инструкциями. Отклонение от требований данного руководства могут привести к неблагоприятным последствиям, неправильной установке, браку и дефектам. В этом случае производитель снимает с себя ответственность за эти негативные последствия.

- Пожалуйста, перед установкой проверьте комплектность системы, в соответствии с накладной, и убедитесь в отсутствии видимых повреждений, возможно полученных при транспортировке.
- В случае отсутствия каких-либо деталей или фитингов, или обнаружении повреждений немедленно свяжитесь с ответственным поставщиком.

Символы:

СИМВОЛЫ	ОБОЗНАЧЕНИЯ
⚠	Риск или опасность
ℹ	Совет или информация
🗎	Дополнительная информация / другие документы
➡	Указатель / Направление движения
✓	„Да“ или „Правильно“
✗	„Нет“ или „Ошибка“
① ② ③	Последовательность действий

Система:

Информация о системе: Система стеклянных перегородок

- Макс. вес элемента = 80 кг
- Мин. / Макс. высота элемента = xxx мм / 3000 мм
- Мин. / Макс. ширина элемента = xxx мм /xxx мм

Общая информация:

Безопасность

n На момент поставки система соответствует всем требуемым нормам и правилам безопасности

Использование:

Назначение

n Предпосылкой для предполагаемого использования наших продуктов является профессиональный монтаж в соответствии с данным руководством

n Все отклонения от инструкции и специальные решения допускаются только при согласовании с raumplus

Неправильное использование

n Риск или опасность использования может возникнуть в следующих ситуациях:

- Неправильная установка и крепление двери, или задней стенки корпуса
- Не соблюдены инструкции по безопасности и установке
  - Превышение максимально допустимого веса двери
  - Произошло неблагоприятное механическое воздействие на систему
  - Дверная система используется не по назначению
  - Произошло защемление рук или других частей тела дверями

Структурные изменения

n Все структурные изменения и дополнения, а так же использование дополнительных фитингов допустимо только с разрешения и при согласовании с raumplus

АКСЕССУАРЫ:

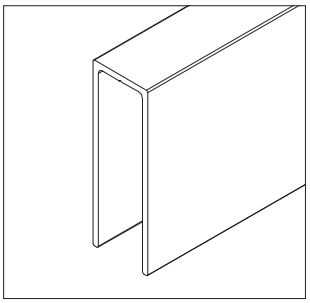

1_ 13.85.020

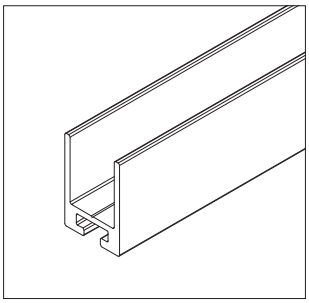

2_ 13.86.020

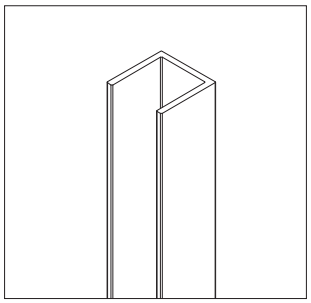

3_ 13.84.020

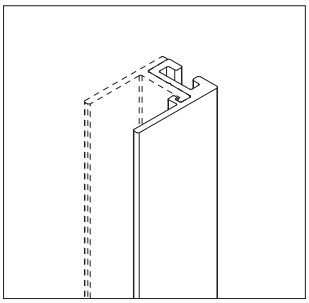

4_ 13.87.020

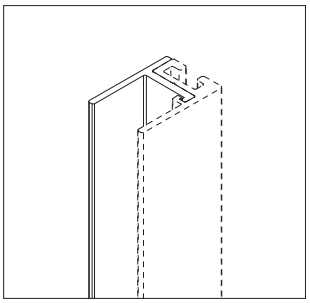

5_ 13.88.020

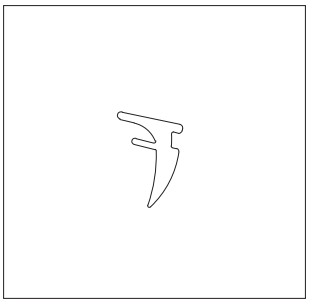

6_ 10.84.016

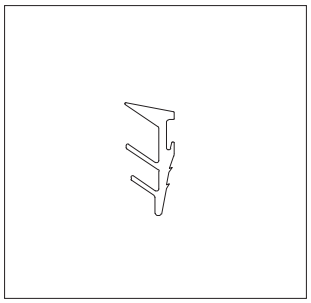

7_ 10.84.017

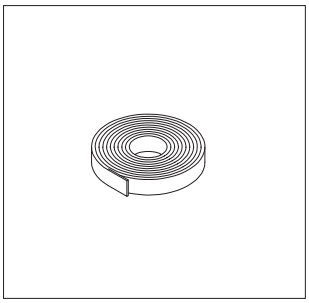

8_ 10.84.011

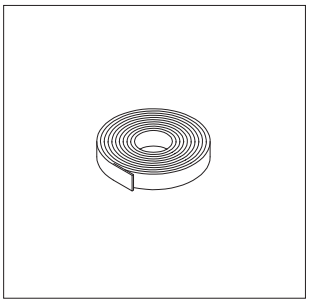

9_ 10.43.071

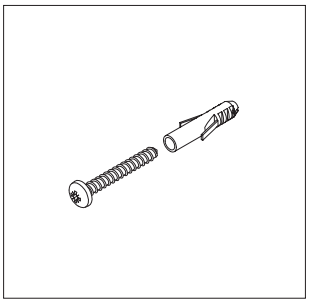

10_ 10.84.009 / 82.10.024

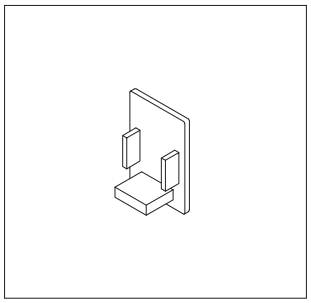

11_ 10.84.030

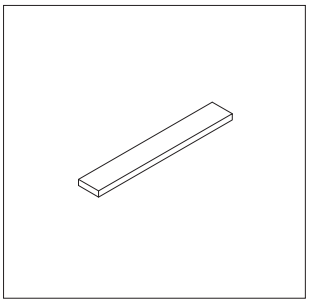

12_ 10.84.005

1_ Верхняя направляющая 60мм для стеклянных перегородок

2_ Нижняя направляющая 30 мм для стеклянных перегородок

3_ U-профиль для стекл. перегородок

4_ Базовый профиль для стеклянных перегородок

5_ Профиль заглушка стекл. перегородок

6_ Уплотнитель 10 мм серый

7_ Уплотнитель 12 мм серый

8_ Двухстор. прозрачный скотч для соединения стекл. панелей

9_ Скотч 9 мм

10_ Винты саморезы 5 x 40 / Дюбели 8 x 40

11_ Заглушка нижней направляющей

12_ Регулировочная пластина 5 мм 10.84.005

Без иллюстр.

13_ Регулировочная пластина 4 мм 10.84.004

14_ Регулировочная пластина 3 мм 10.84.003

15_ Регулировочная пластина 2 мм 10.84.002

16_ Регулировочная пластина 1 мм 10.84.001

ПОДРОБНЫЕ ЧЕРТЕЖИ

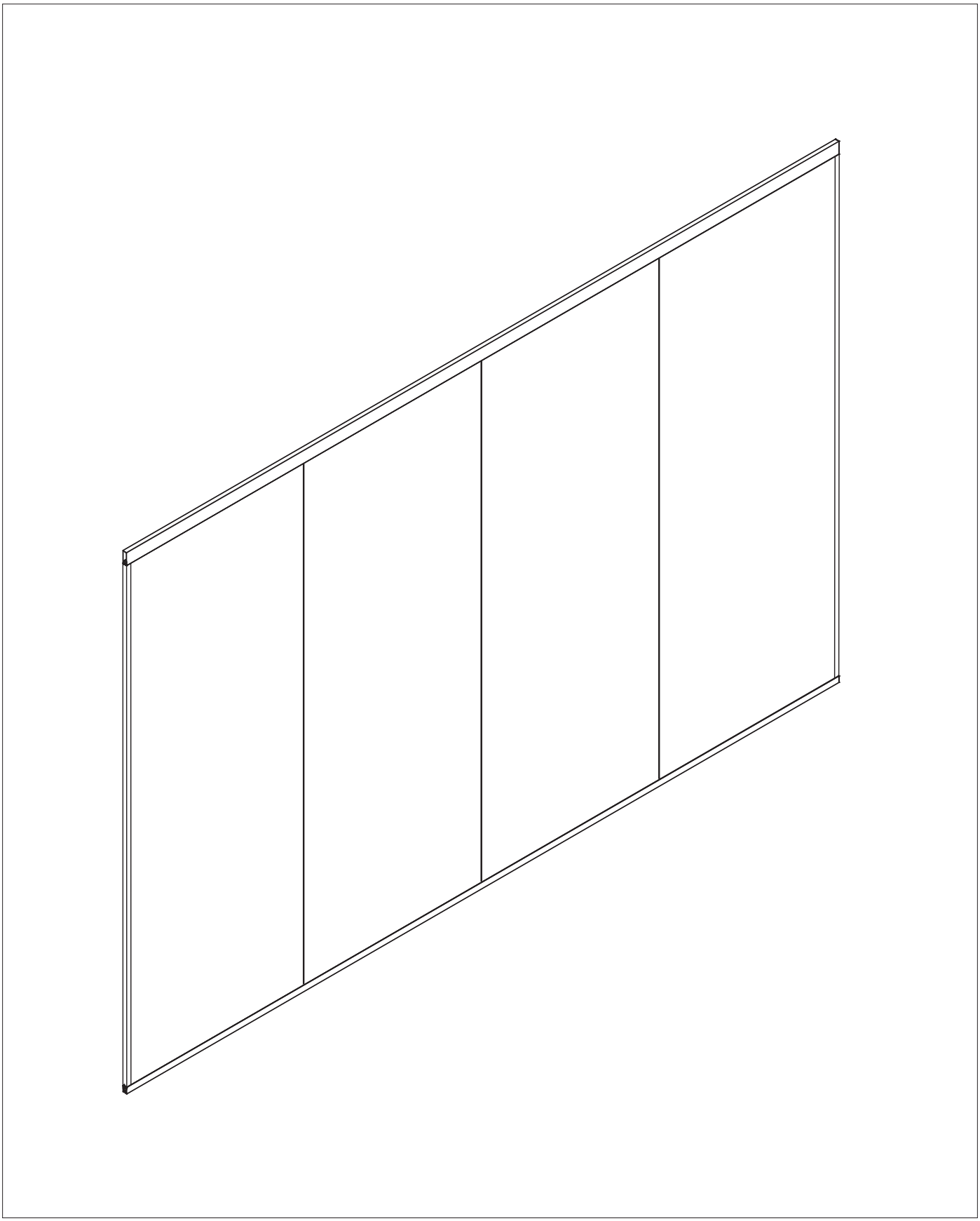

ПОДРОБНЫЕ ЧЕРТЕЖИ

СБОРОЧНЫЙ ЧЕРТЕЖ

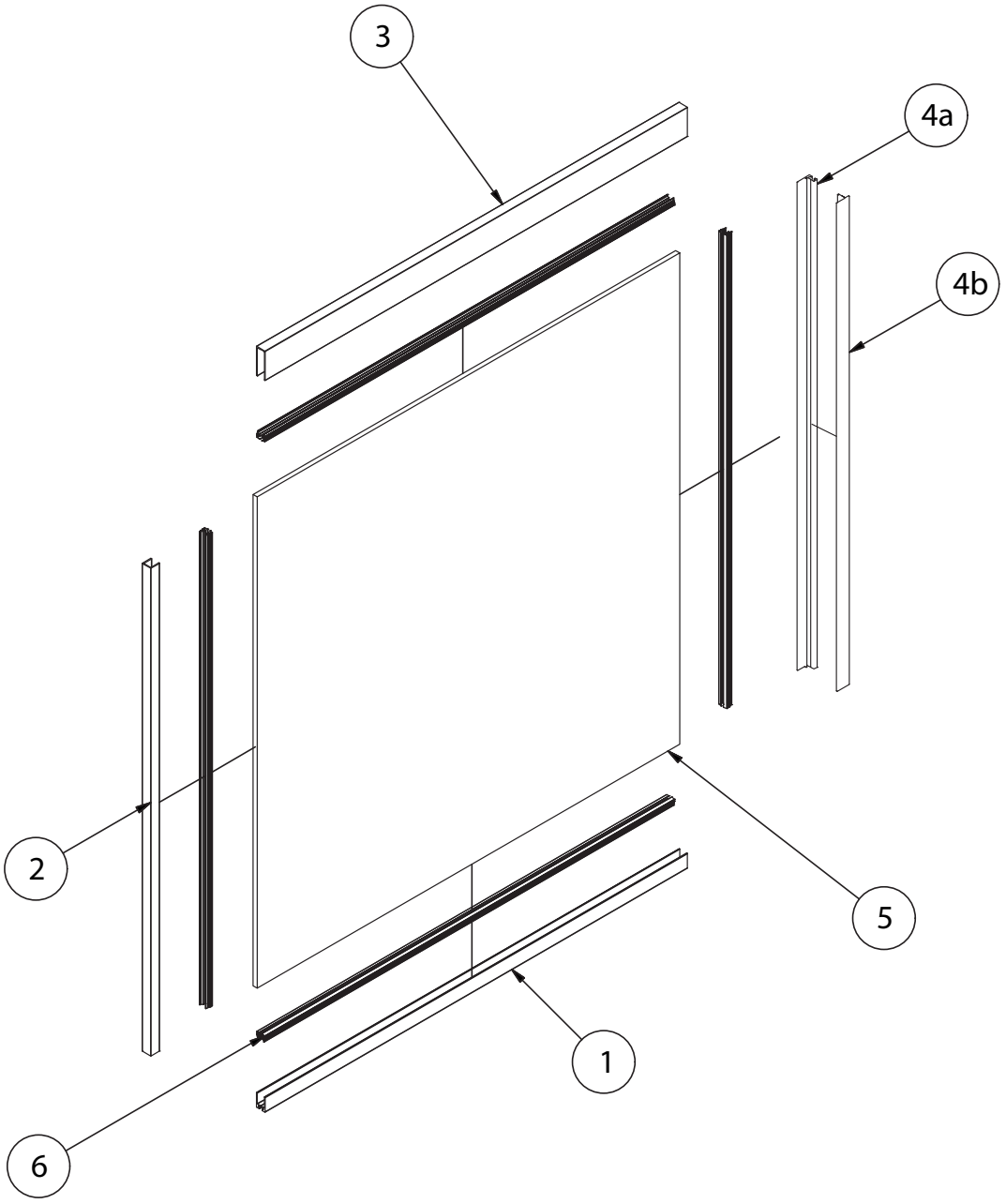

Объект	Кол-во	Описание	
1	1	Нижн.направл. 30 мм для стекл.перегор.	13.86.020
2	1	U-профиль для стекл. перегородок	13.84.020
3	1	Верхн. направл. 60 мм для стекл. перегор.	13.85.020
4a	1	Базовый профиль для стекл. перегородок	13.87.020
4b	1	Профиль заглушка для стекл. перегородок	13.88.020
5	1	Стекло 10 мм	
6	1	Уплотнитель серый 10 мм	10.84.016

ПОДРОБНЫЕ ЧЕРТЕЖИ. ПЛАНИРОВАНИЕ.

Расчеты высоты.

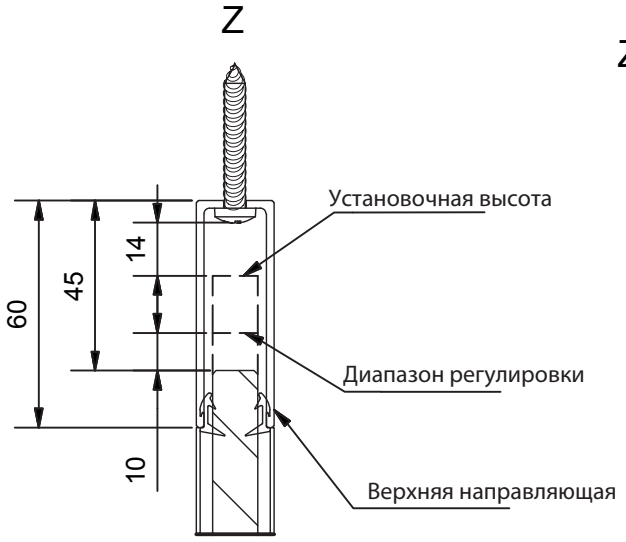

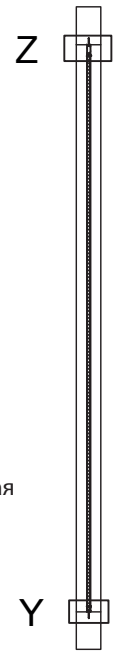

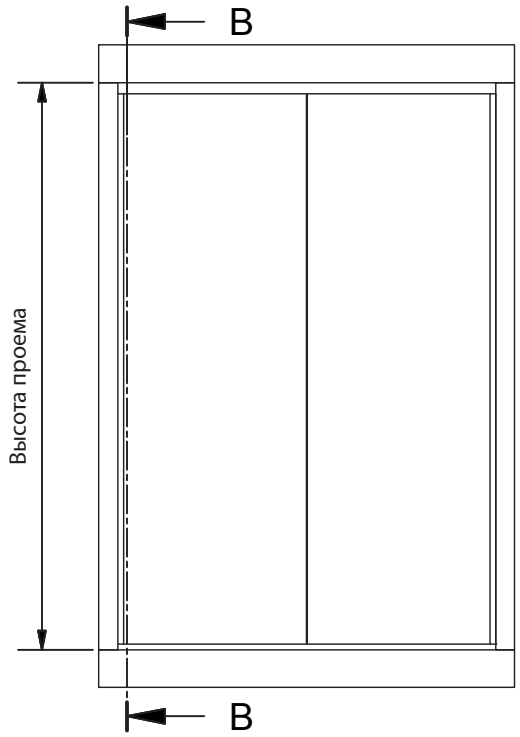

Размер резки стекла по высоте: 53 мм

B-B

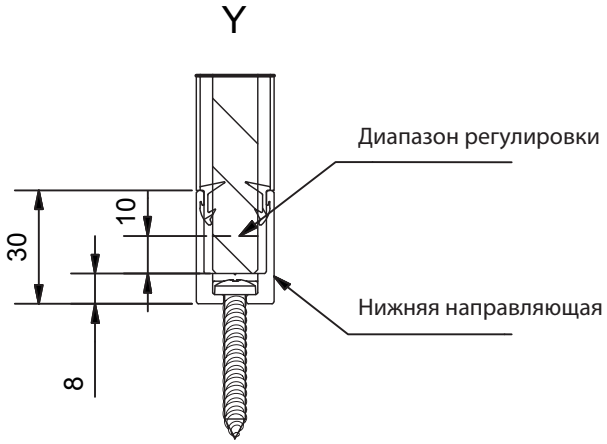

Опция: заглушки для нижнего направляющей устанавливать на двухсторонний скотч на PIN

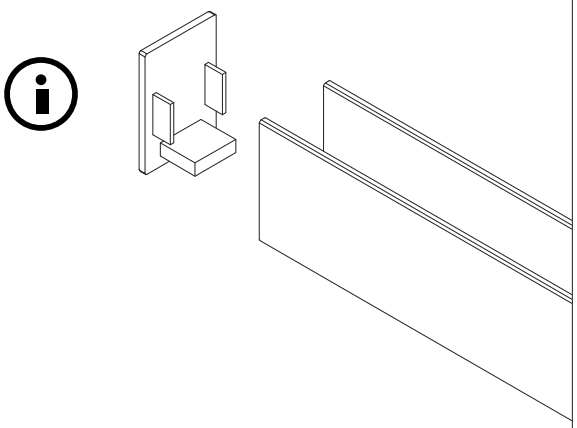

ПОДРОБНЫЕ ЧЕРТЕЖИ. ПЛАНИРОВАНИЕ

РАСЧЕТЫ ПО ШИРИНЕ ПЕРЕГОРОДКИ.

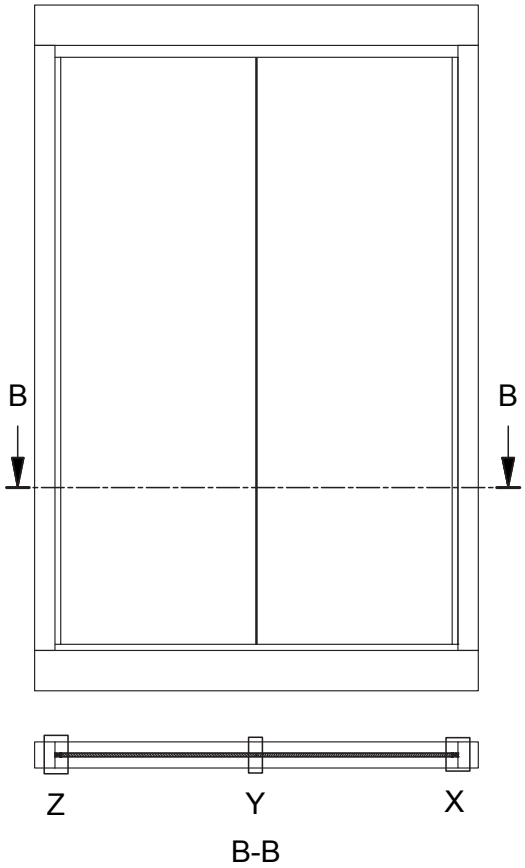

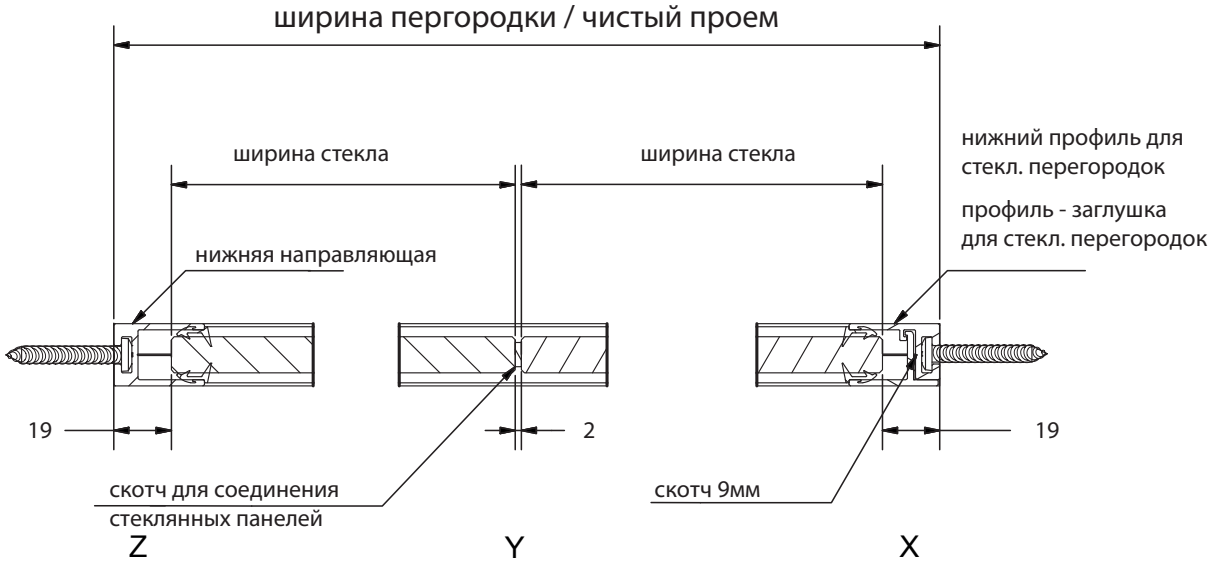

УГОЛ ПЕРЕГОРОДКИ

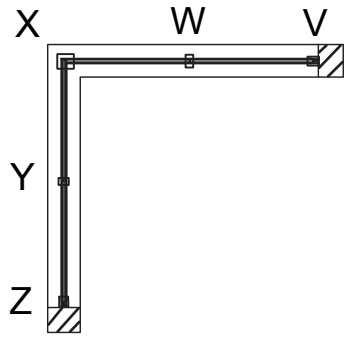

a = 4мм при 12мм толщине стекла

a = 5мм при 10мм толщине стекла

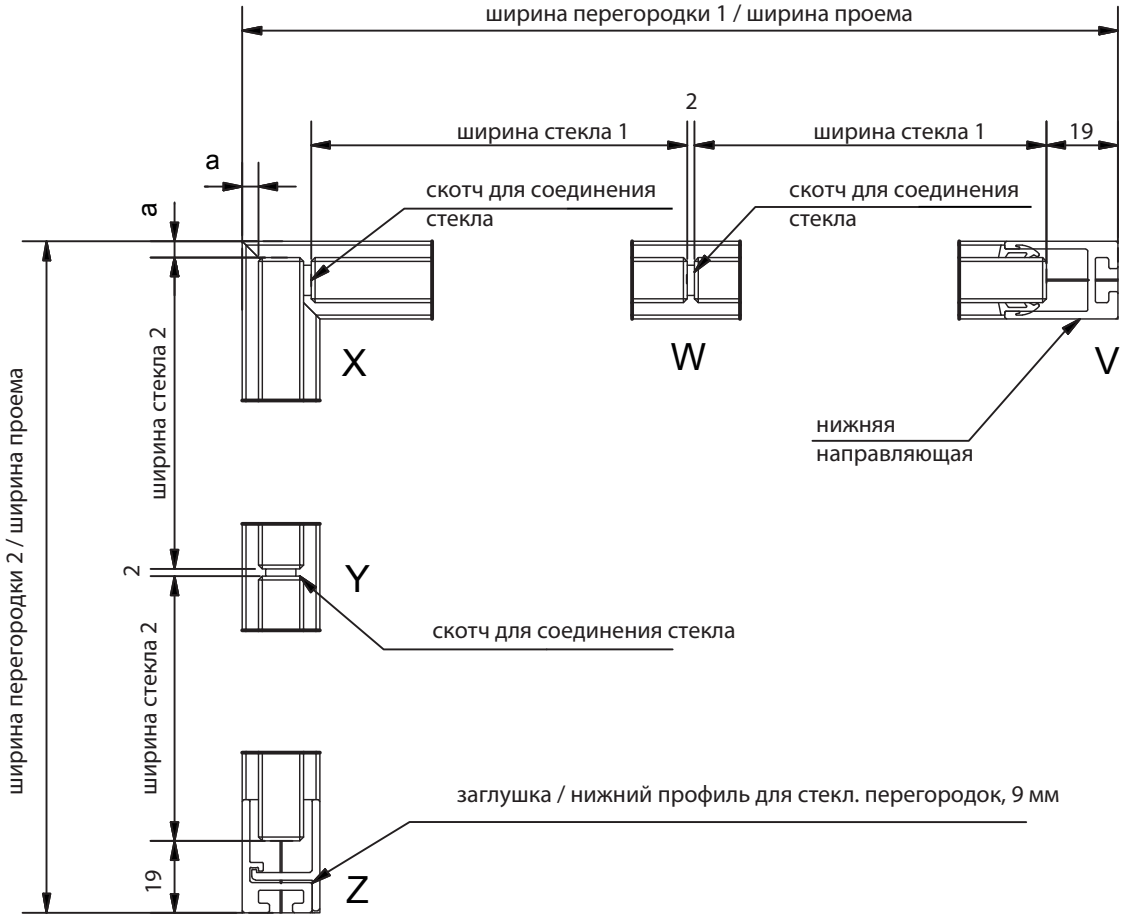

ПОДРОБНЫЕ ЧЕРТЕЖИ. ПЛАНИРЛВАНИЕ.

УГЛОВЫЕ РЕШЕНИЯ

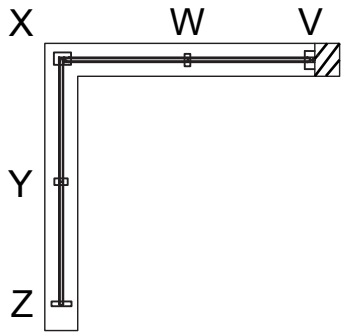

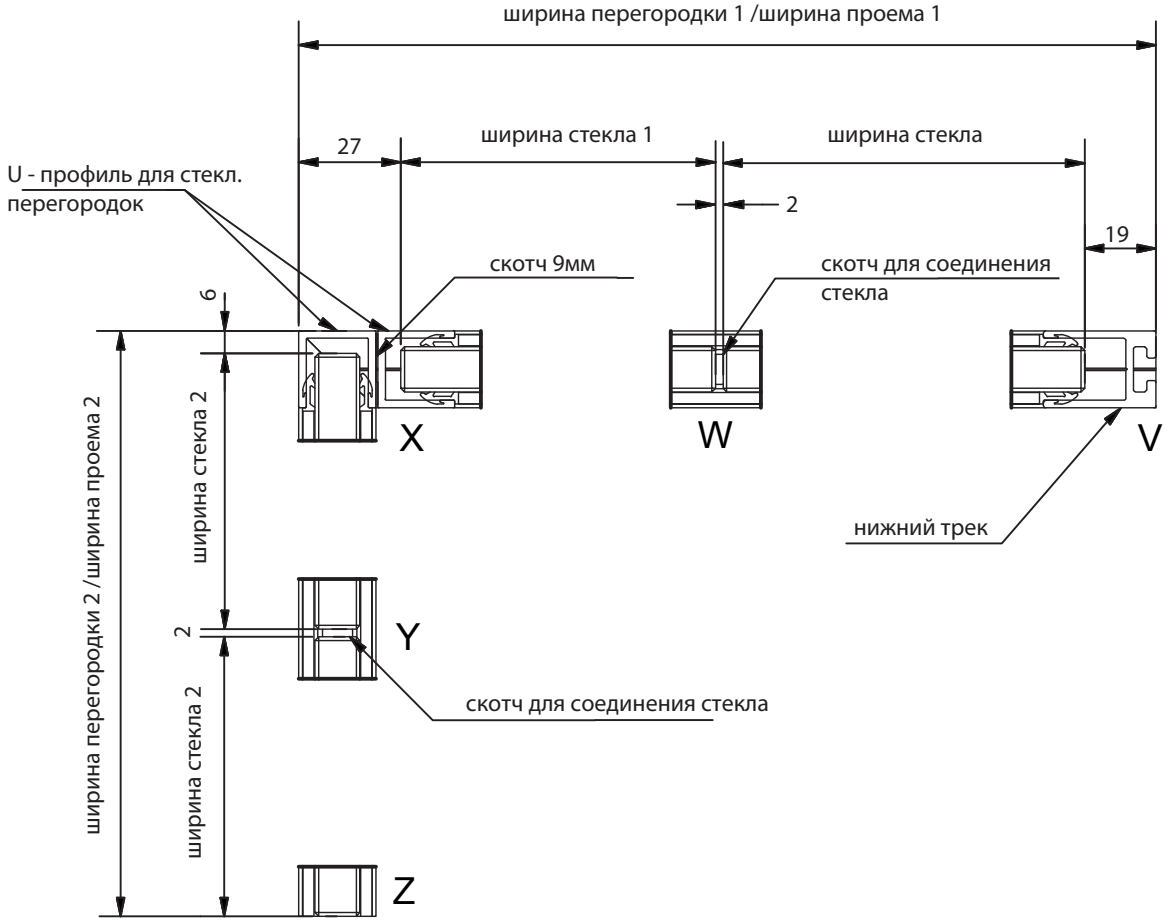

ИНСТРУКЦИЯ ПО СБОРКЕ

НАСВЕРЛОВКА АЛЮМИНИЕВЫХ ПРОФИЛЕЙ

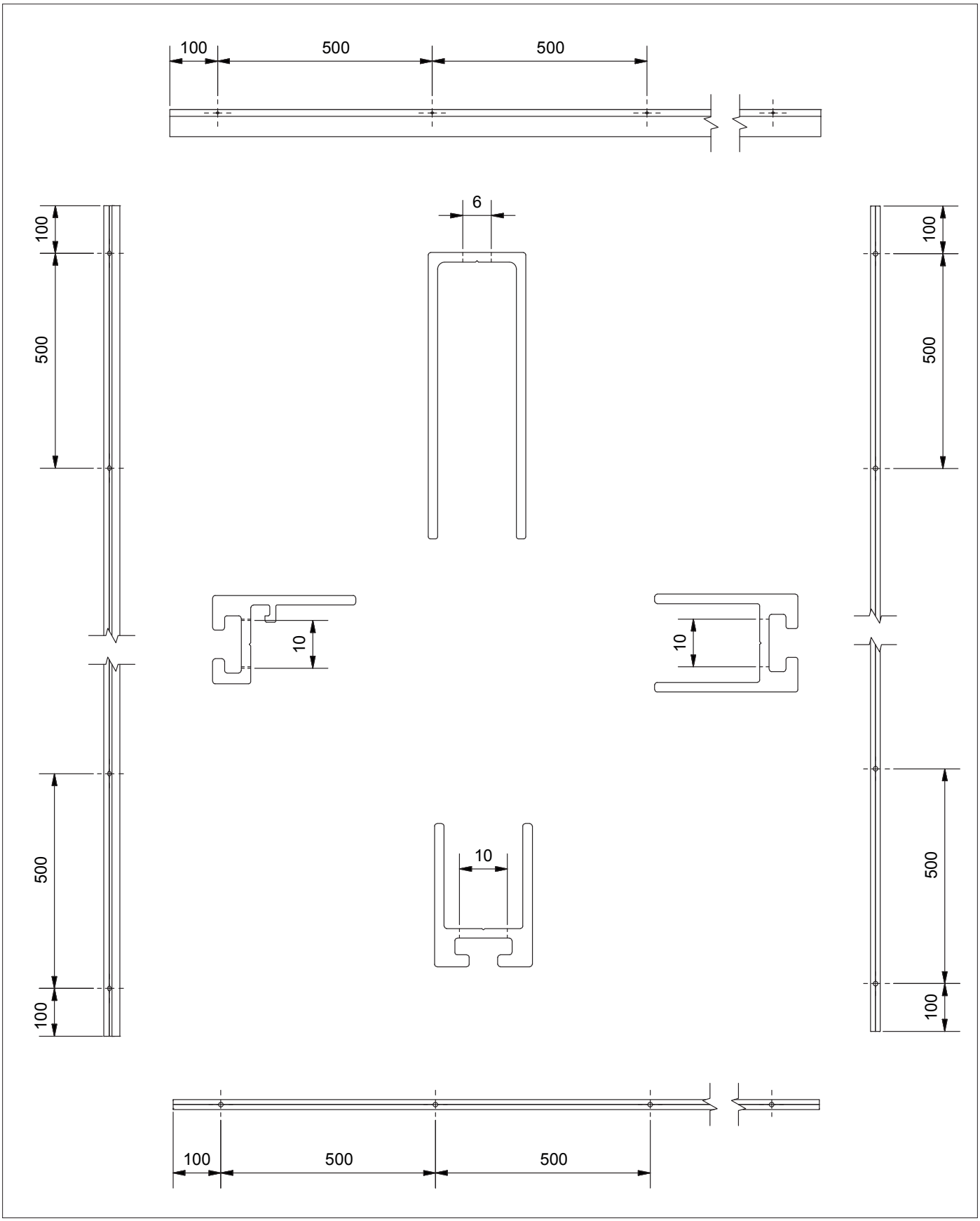

ВЕРХНЯЯ И НИЖНЯЯ НАПРАВЛЯЮЩИЕ

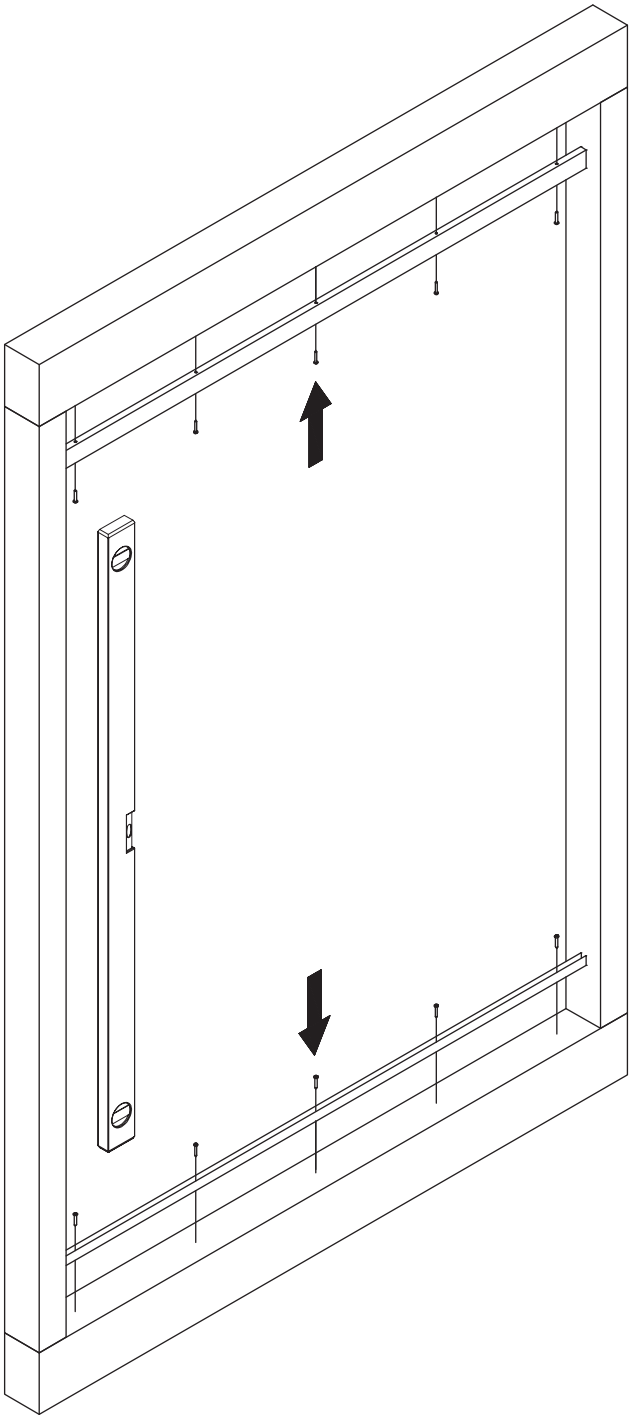

1. Отрежьте в размер верхнюю и нижнюю направляющие
2. Установите верхнюю направляющую
3. Отрегулируйте по уровню и установите нижнюю направляющую

СТЕНОВОЕ СОЕДИНЕНИЕ

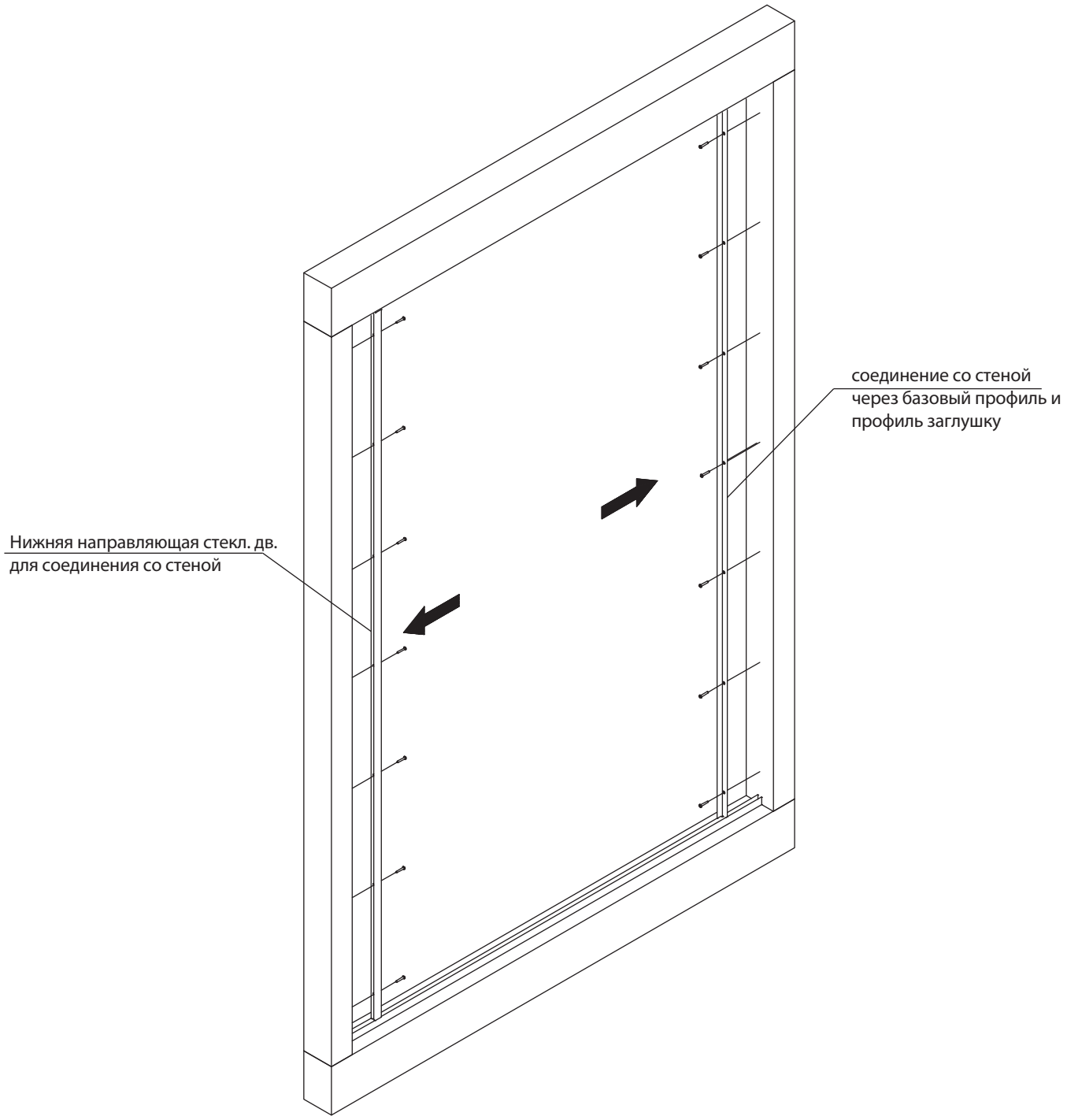

1. Отрежьте в размер профили для соединения со стеной и подготовьте отверстия для их крепления
2. Установите профили стеновых соединений и закрепите саморезами

ИНСТРУКЦИЯ ПО СБОРКЕ

1Й ЭЛЕМЕНТ

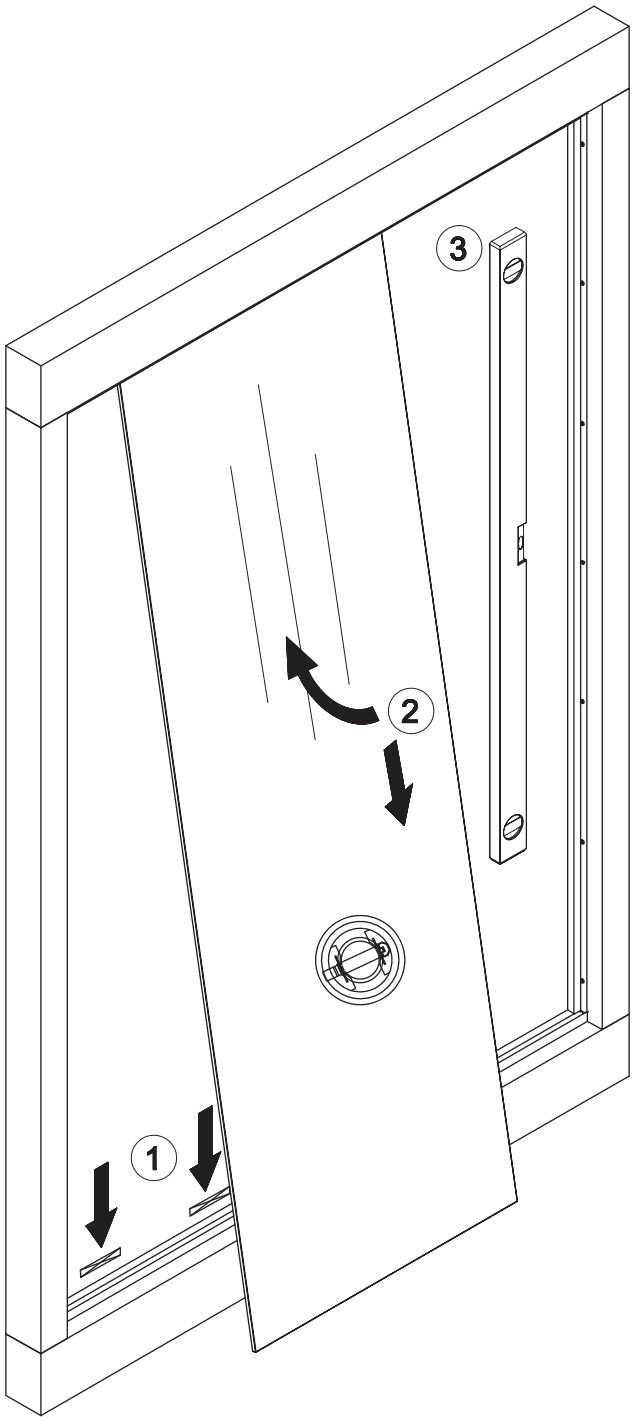

1. Поместите в нижнюю направляющую несколько выравнивающих стеклянных брусков, на которые далее устанавливается стекло.
2. Стекло вставляется в профили при помощи вакуумных ручек (присосок для стекла)
2. При необходимости для выравнивания уровня стеклянной панели - используйте выравнивающие стеклянные бруски различной толщины (регулировочные пластины)

ПРОЗРАЧНЫЙ ДВУХСТОРОННИЙ СКОТЧ ДЛЯ СОЕДИНЕНИЯ СТЕКОЛ

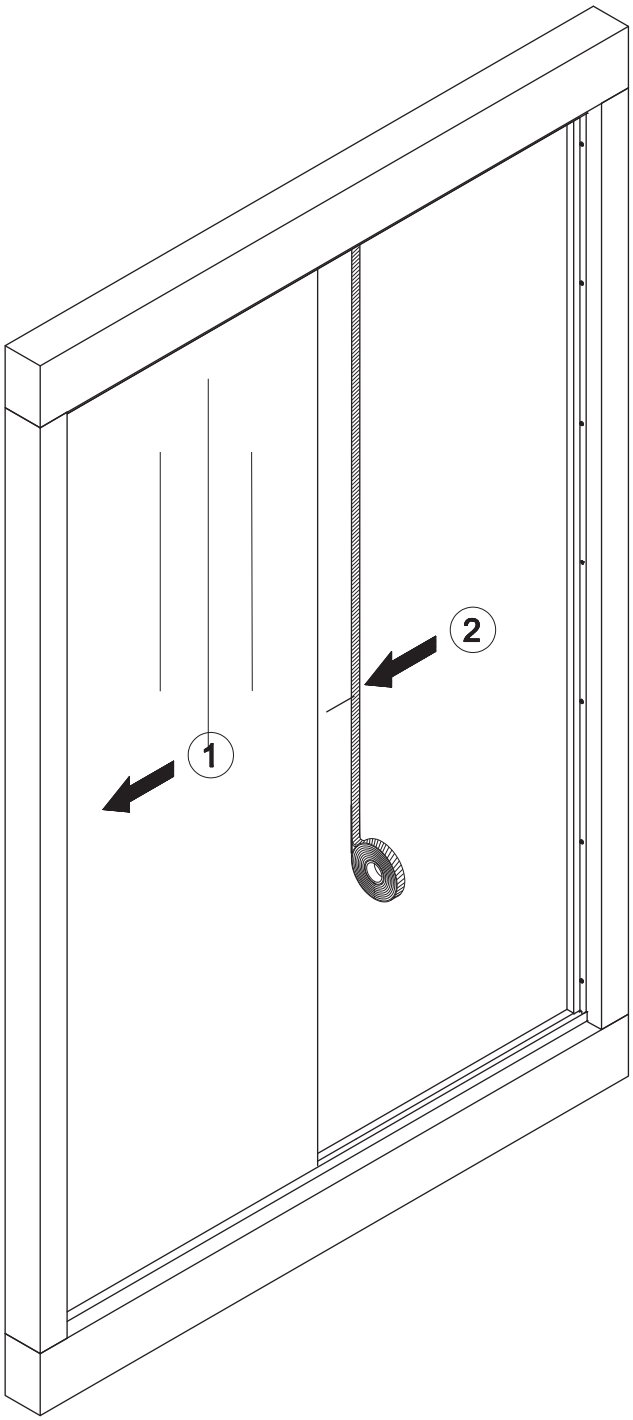

1. Варианты соединения стеклянных панелей представлены на стр. 10 и 11

2. Наклейте двухсторонний скотч для соединения стеклянных панелей

ИНСТРУКЦИЯ ПО СБОРКЕ

2Й ЭЛЕМЕНТ

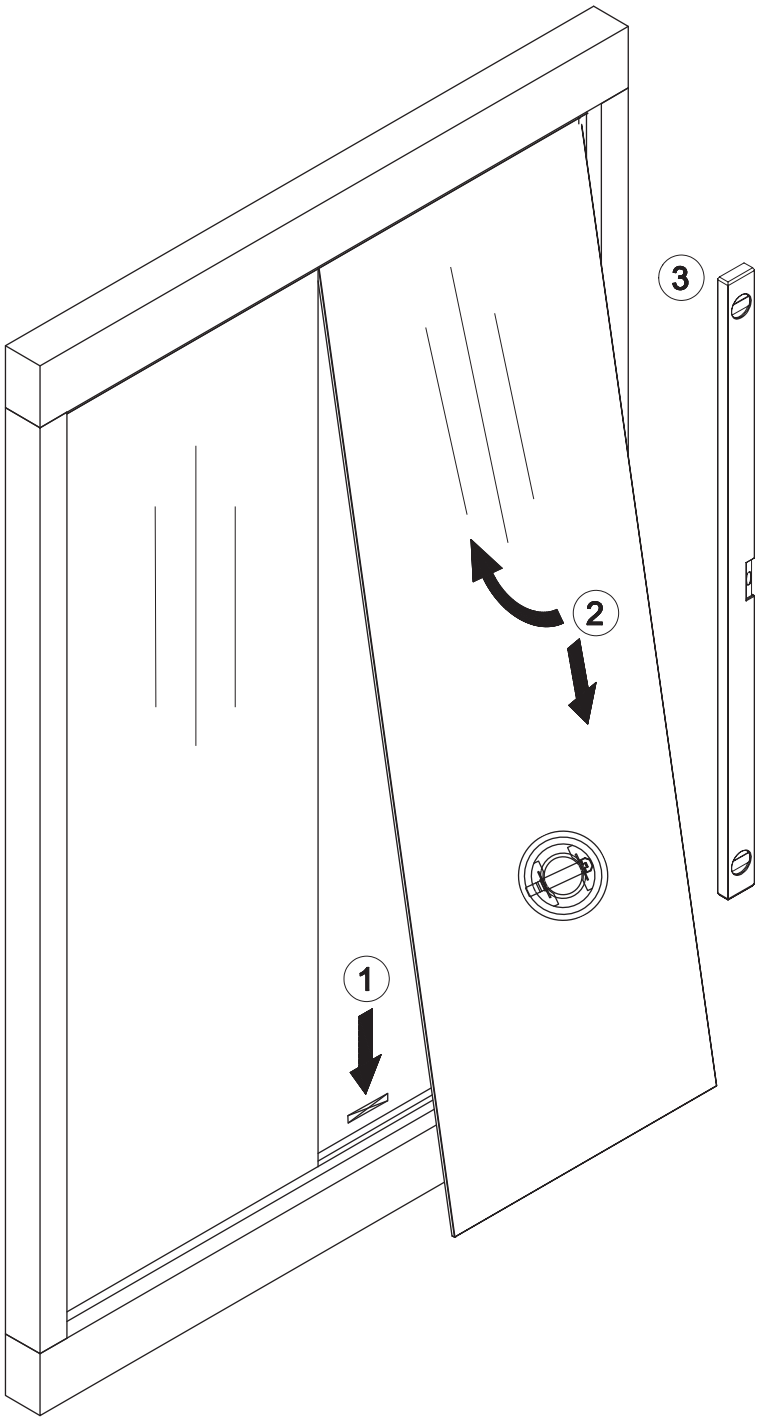

1. Установите несколько подкладочных стеклянных брусков (регулировочных пластин) в нижнюю направляющую

2. Установите стеклянную панель при помощи вакуумных ручек- присосок в направляющие

3. При необходимости отрегулируйте уровень стеклянной панели при помощи подкладывания под стекло в нижнюю направляющую стеклянных брусков (выравнивающих пластин)

СОЕДИНЕНИЕ СТЕКЛЯННЫХ ПАНЕЛЕЙ НА СТЫКЕ И ПРОФИЛЬ ЗАГЛУШКА

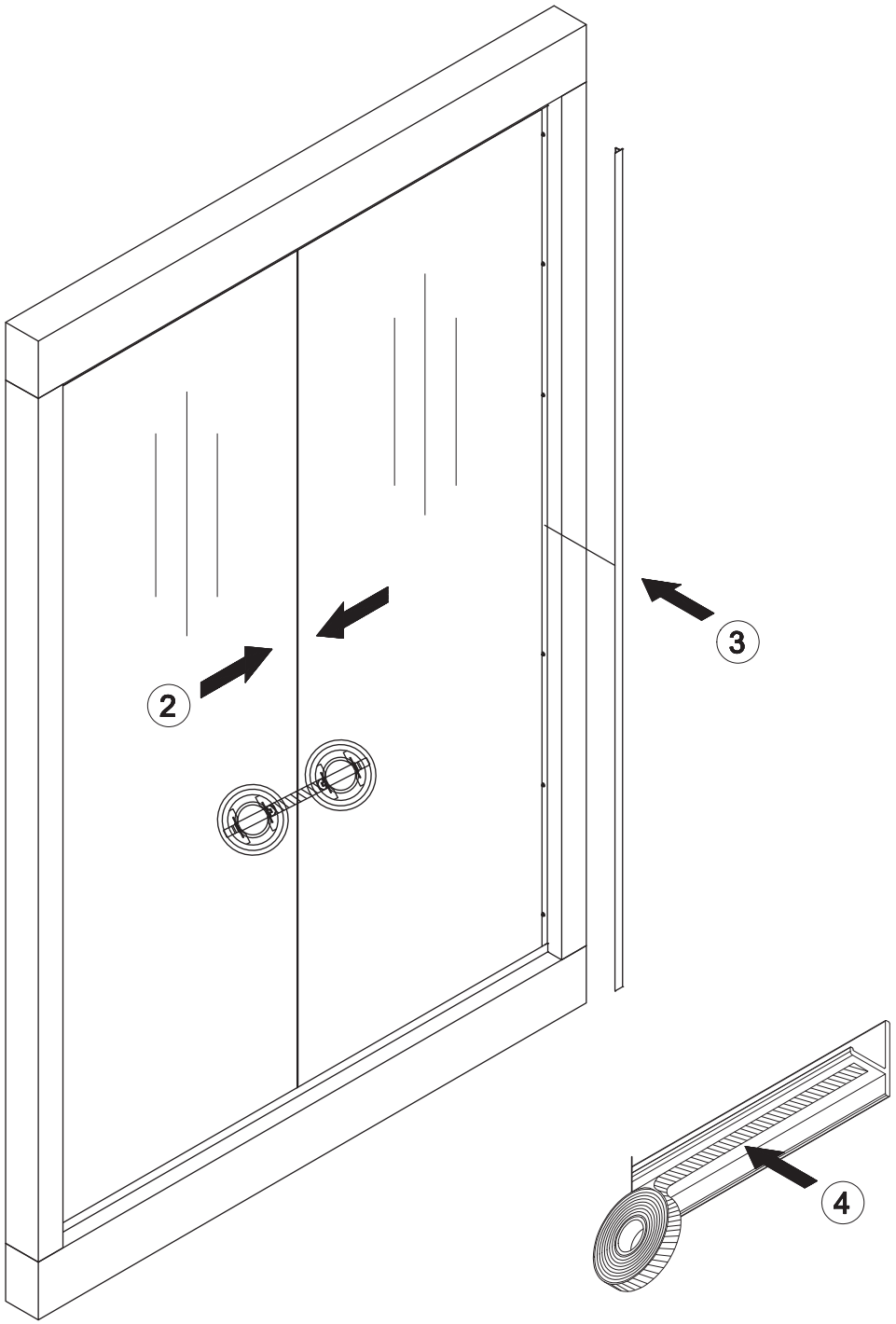

1. Необходимо выровнить обе стеклянные панели по уровню, подкладывая стеклянные бруски в нижнюю направляющую
2. Снимите защитную пленку скотча и склейте две стеклянные панели
3. Плотно притяните стеклянные панели друг к другу при помощи стяжной ручки - с двумя присосками
4. Наклейте двухсторонний скотч на профиль - заглушку и установите его на базовый профиль

УПЛОТНИТЕЛЬ ДЛЯ СТЕКЛА

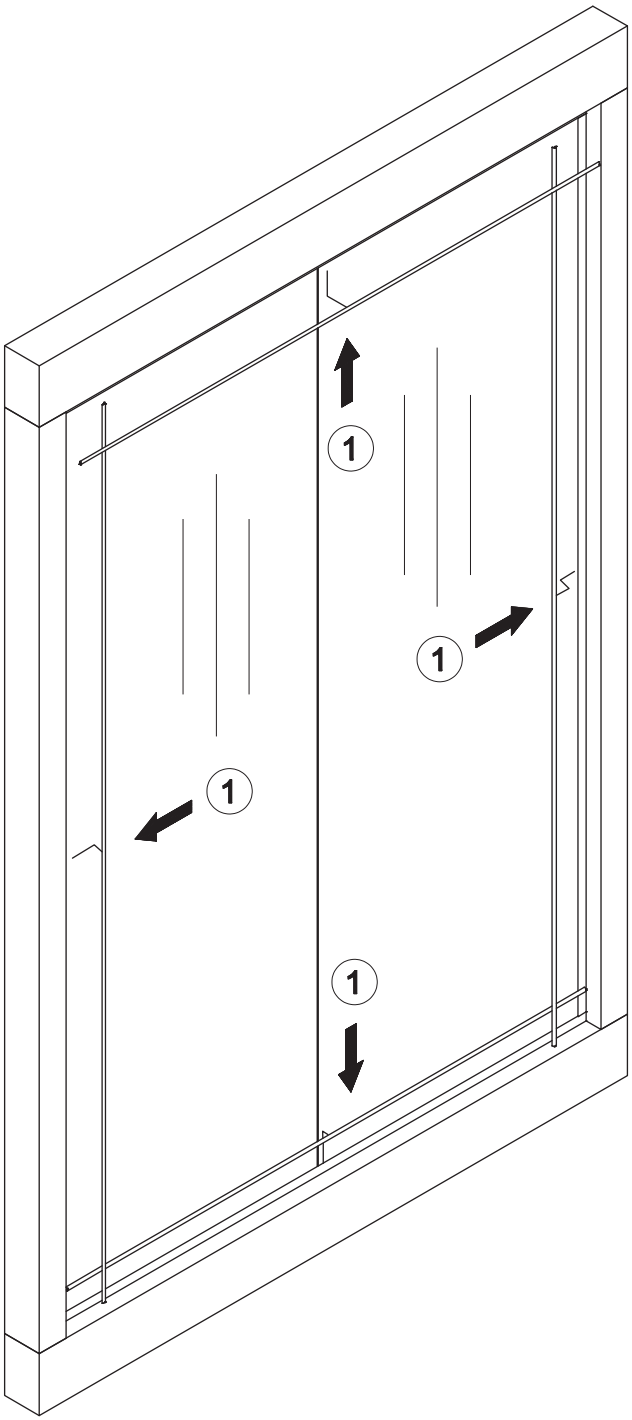

Отрежьте ножницами уплотнитель нужных размеров, и установите его с двух сторон по периметру стеклянных панелей между алюминиевым профилем и стеклом

Перед установкой уплотнителя обработайте края стеклянных панелей по периметру очистителем стекла или силиконовым спреем!

СТЕНОВАЯ ПЕРЕГОРОДКА В СОБРАННОМ ВИДЕ

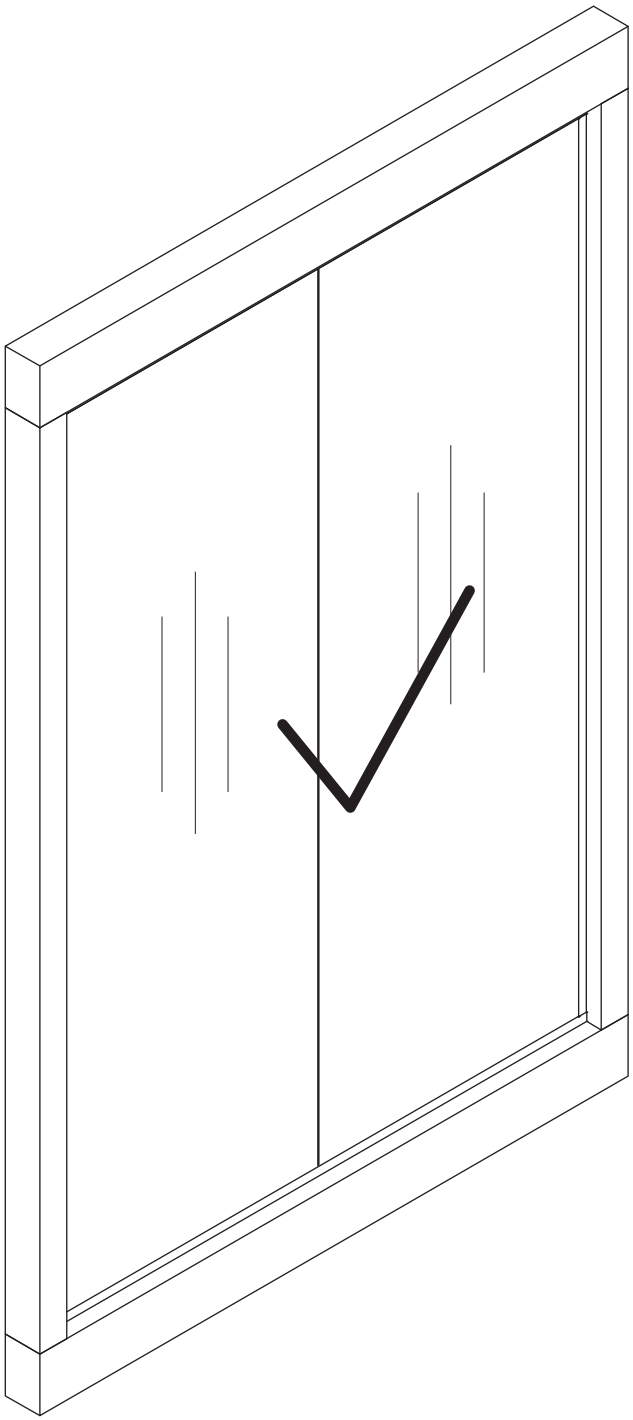

Дополнительные стеклянные элементы собираются по схеме, описанной на стр. 17, 18 и 19