РАЗДВИЖНЫЕ ДВЕРИ: ИНСТРУКЦИЯ ПО СБОРКУ И МОНТАЖУ

СИСТЕМА AIR-A S42

Версия 1.0 (2013-03-6)

1.03.3.c

	easy	medium	difficult
Install	■		

Subject to technical changes.

raumplus

СОДЕРЖАНИЕ

Содержание и инструменты _ станица 2

Руководство _ страница 3

Информация о продукте _ страница 4

Аксессуары _ страница 6

Инструкция по монтажу _ страница 07

Подробные чертежи _ страница 13

ИНСТРУМЕНТЫ:

- Пила для алюминия, набор шестигранных ключей
- Гаечные лючи 10 мм
- Дрель, сверлильная машина
- Сверла Ø6,5/(8,5)/10мм (победит / по дереву)
- Уровень
- Отвертка

ИНФОРМАЦИЯ О ВЕРСИИ:
Версия 1.0: Новый дизайн руководства и добавлена информация о продукте

РУКОВОДСТВО

Данное руководство является частью поставляемого продукта и описывает его правильное и безопасное использование

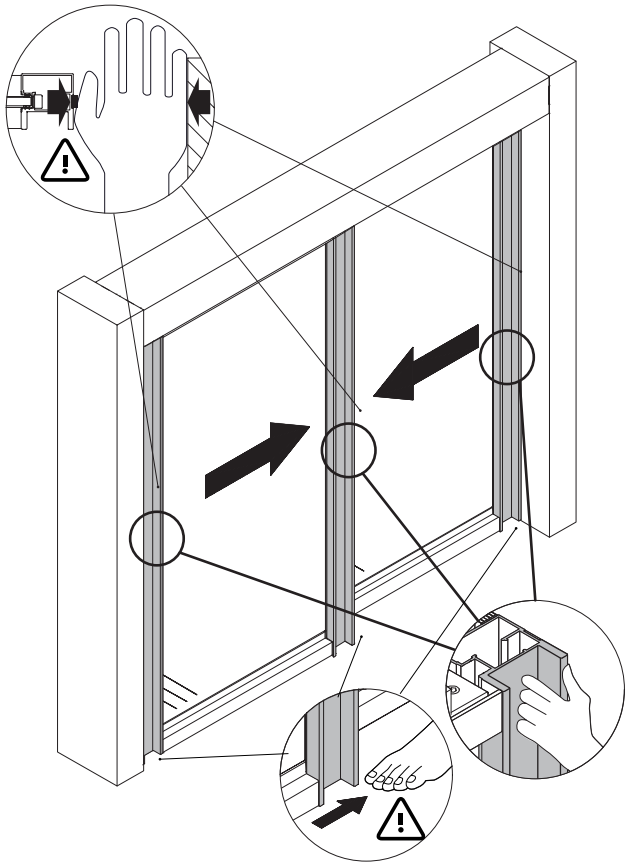

Область применения:

Продукт разработан и изготовлен для использования в помещении. Продукт разработан и изготовлен как система раздвижных дверей, которые открываются и закрываются при помощи небольшогого усилия руки.

При открывании или закрывании дверей за вертикальный профиль - будьте внимательны чтобы не защемить руки или другие части тела.

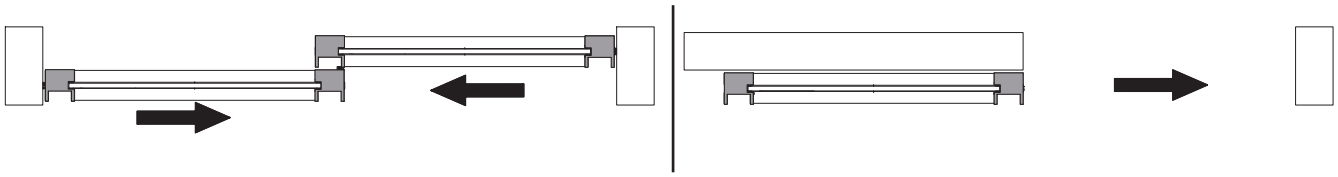

Информация по технике безопасности:

При поставке продукт соответствует всем общепринятым требованиям по безопасности.
Обратите внимание на безопасность детей.
Любые структурные изменения системы необходимо согласовывать с представителями raumplus.
В случае обнаружения каких-либо неисправностей немедленно свяжитесь с поставщиком.

ИНФОРМАЦИЯ О ПРОДУКТЕ

Общая информация:

Приготовления

- Данное руководство является частью продукта и описывает правильную и безопасную установку системы
- Перед установкой системы - внимательно ознакомьтесь с данной инструкцией
- Проверьте комплектность поставки и убедитесь в отсутствии видимых повреждений. .
- В случае отсутствия каких-либо деталей или обнаружении повреждений - немедленно свяжитесь с поставщиком
- Предполагается, что размеры резки профилей точно определены в соответствии с данной инструкцией

Квалификация персонала.

- Сборка и установка должна производиться только опытным и квалифицированным персоналом в строгом соответствии с данным руководством.
  Неправильная сборка и установка или отклонение от данного руководства может стать причиной возникновения дефектов и повлечь за собой опасность при использовании конечным потребителем. В этом случае производитель снимает с себя ответственность за возможные неблагоприятные последствия.

- Данное руководство содержит информацию для серий S1500, S3000, C42 и для деревянных дверей

Условные обозначения:

Символ	Описание
⚠	Риск или опасность
ⓘ	Совет и информация
🗎	Доролнительная информация / другие документы

➡	Указатель / направление движения
✓	„Да“ и „Правильно“
✗	„Нет“ и „Ошибка“
①, ②, ③,	Последовательность действий

Система:

Информация о системе: AIR-B S42

- макс. вес двери = 60кг
- мин. / макс. высота дверей 700 мм / 2750 мм
- мин. / макс. ширина двери 500 мм / 1200 мм

ИНФОРМАЦИЯ О ПРОДУКТЕ

Общая информация:

Безопасность

- При поставке система полностью соответствует общепризнанным нормам безопасности

Назначение

- Предпосылкой для предполагаемого использования системы является профессиональный монтаж в соответствии с данным руководством. Любые отклонения от инструкции допустимы только с разрешения представителей raumplus.

Использование не по назначению:

- Риск или опасность могут возникнуть в следующих случаях:

  - Система была не правильно установлена или закреплена
  - Не были соблюдены инструкции по безопасности и установке
  - Недостаточная фиксация задней стенки корпуса
  - Превышен максимально допустимый вес двери
  - Дверная система используется не по назначению

Структурные изменения

- Любые структурные изменения возможны только при согласовании со специалистами raumplus

АКСЕССУАРЫ

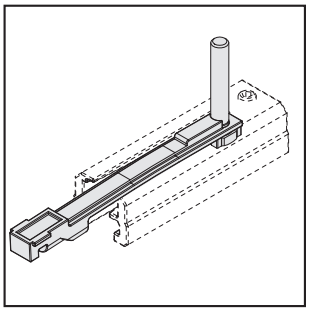

1_ 10.05.035

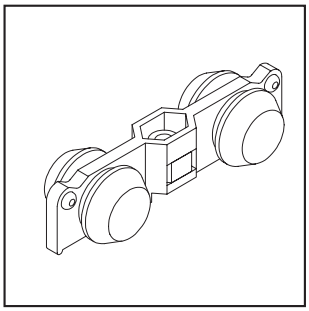

2_ 10.06.200

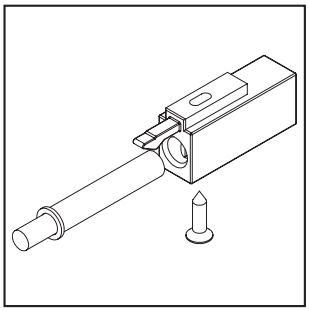

3_ 10.05.017

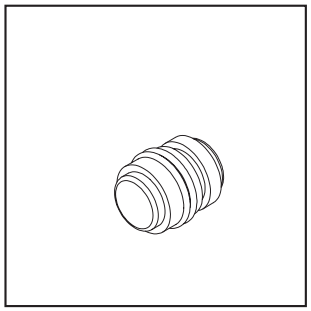

4_ 10.05.030

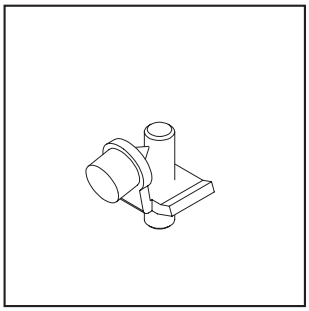

5_ 10.05.060

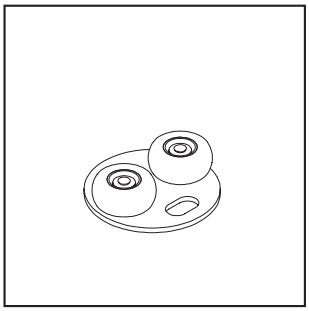

6_ 10.06.030

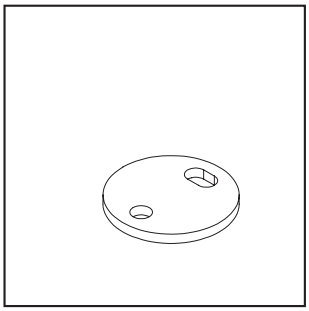

7_ 10.05.025

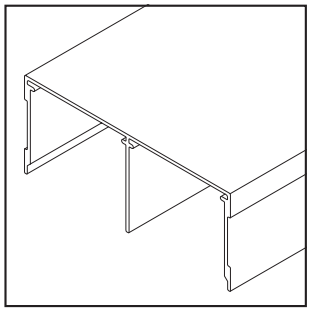

8_ 14.05.0xx

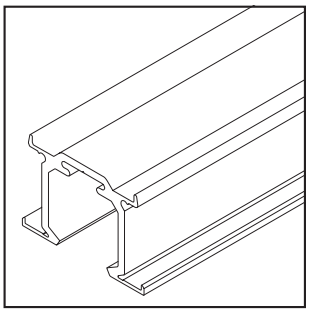

9_ 14.55.010

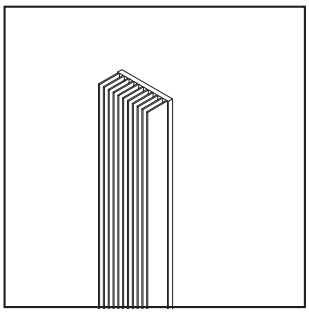

10_ 10.07.020

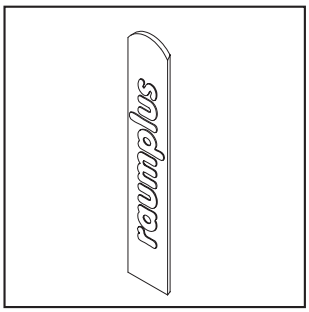

11_ 10.07.05x

1_ Крепление верхнего ролика AIR - A
2_ Верхний ролик AIR
3_ Стопор верхнего ролика AIR под амортизатор
4_ Верхний тормоз AIR
5_ Стопор AIR
6_ Нижний ролик AIR S42
7_ Площадка под нижний ролик
8_ Направляющая вехняя двойная 1500 S42
9_ Направляющая верхняя AIR 42 мм
10_ Щетка двойная серая
11_ Заглушка дверная
12_ Прищепка для двойной щетки (без иллюстр.) 10.01.039

ИНСТРУКЦИЯ ПО УСТАНОВКЕ

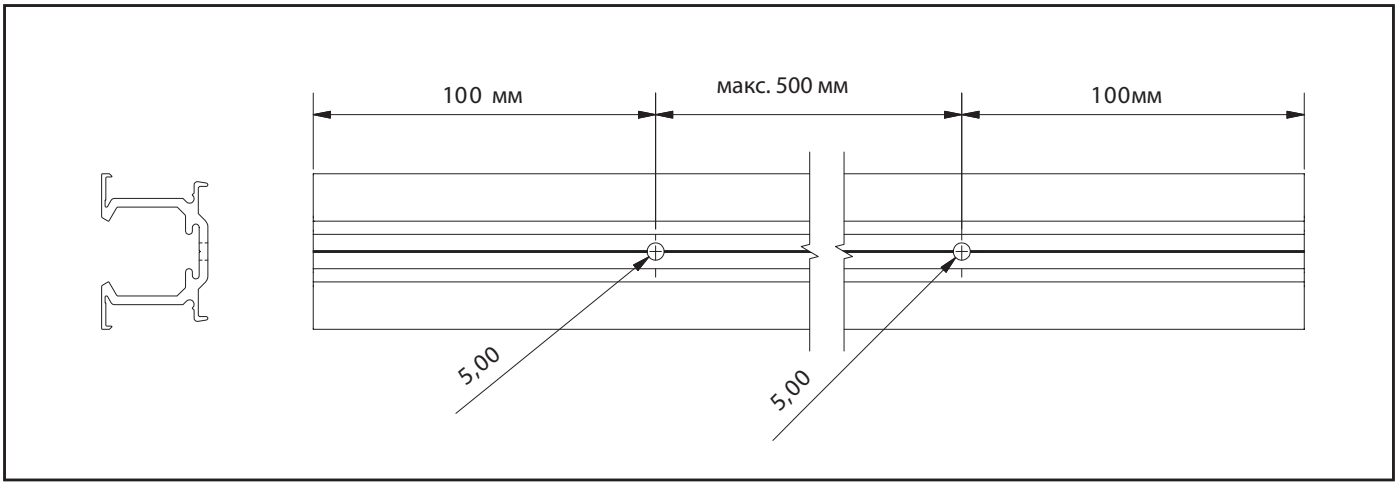

1_ Отрезать вернюю двойную направляющую и направляющую AIR в необходимый размер и насверлить отверстия их крепления

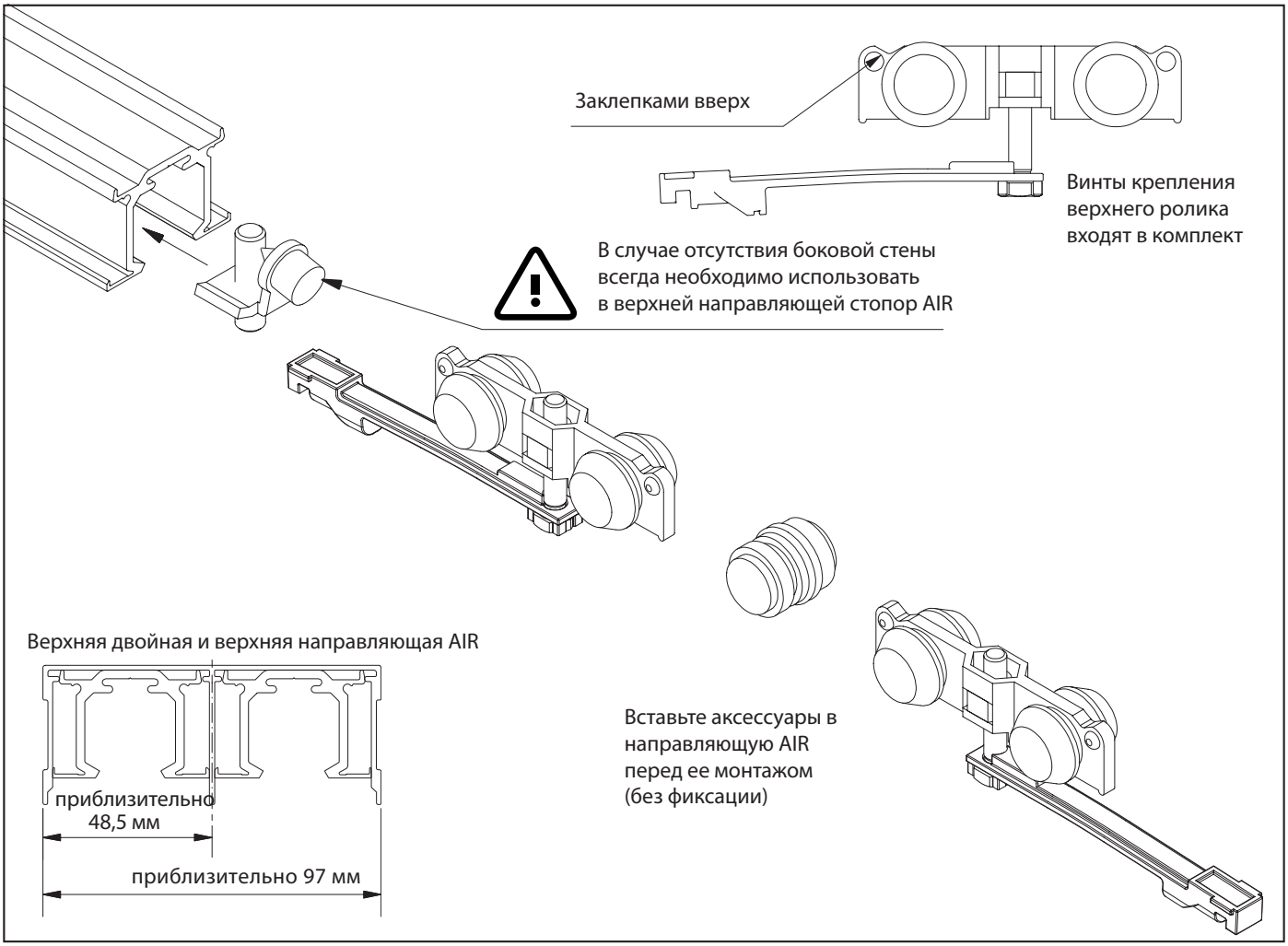

2_ Подготовьте отверстия для крепления направляющей в потолке или верхней панели корпуса, установите заднюю верхнюю вставку (направляющую AIR) в верхнюю направляющую по горизонтали

ИНСТРУКЦИЯ ПО УСТАНОВКЕ

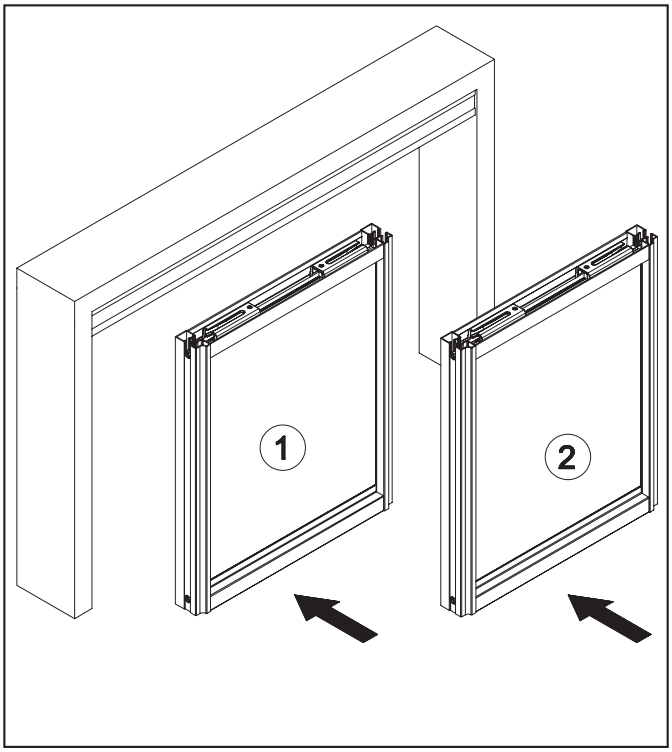

3_ Сначала устанавливаем заднюю дверь 1, потом преднюю 2

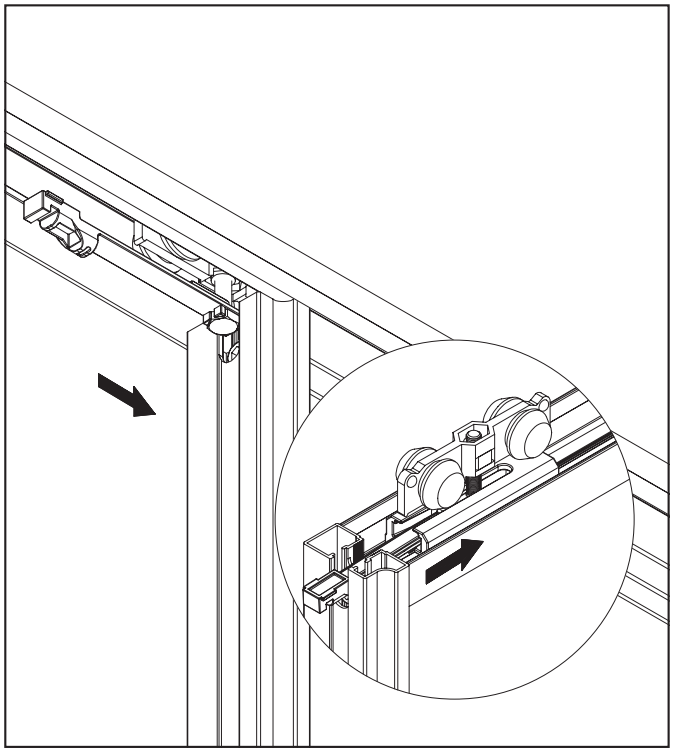

4_Нажав на слайдер установите ролик в крепление

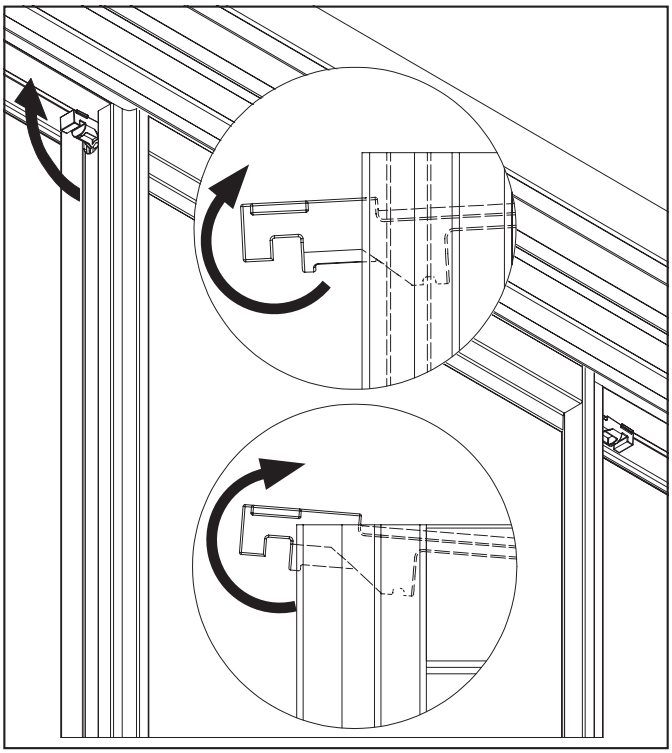

5_ Заведите слайдер в вертикальный профиль

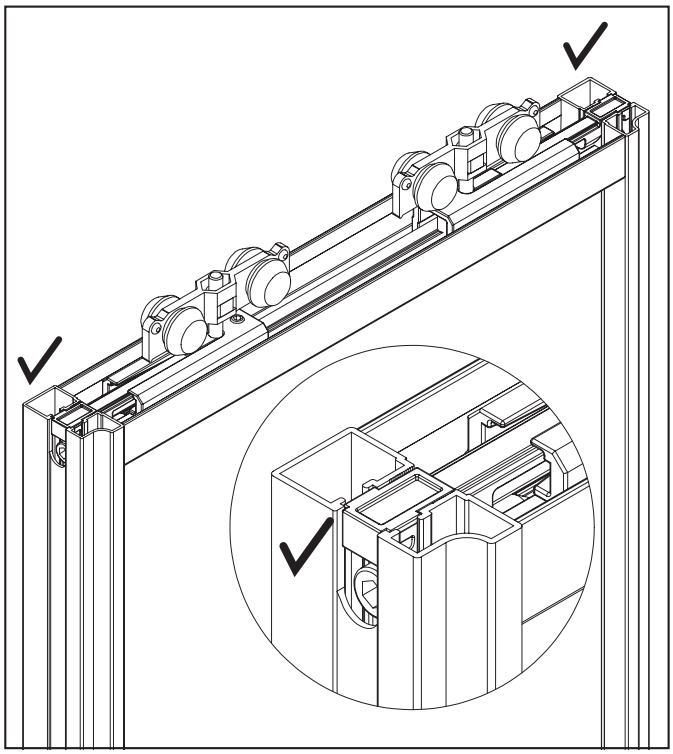

6_ Зафиксируйте слайдер в профиле

ИНСТРУКЦИЯ ПО УСТАНОВКЕ

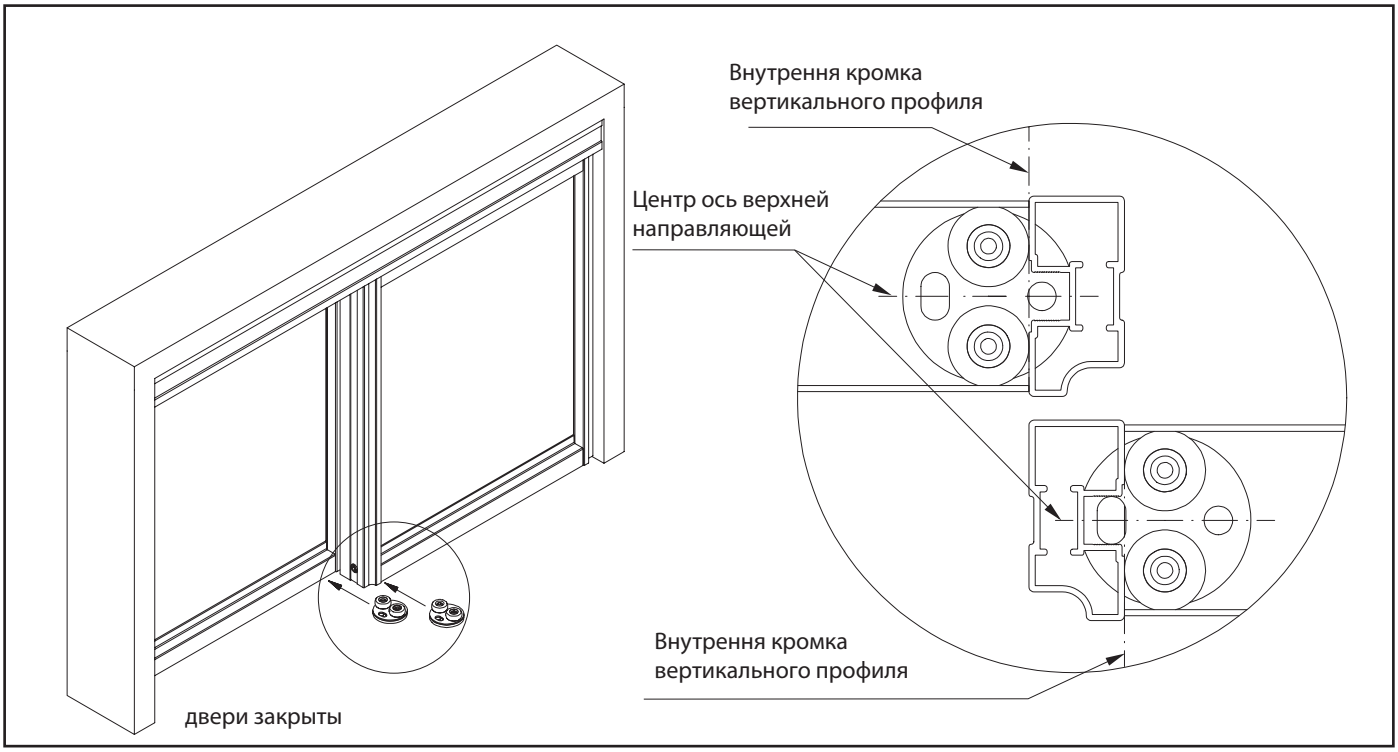

7_ Сделайте разметку под площадку для нижнего ролика, установите ее, и затем отклонив дверь установите сам нижний ролик

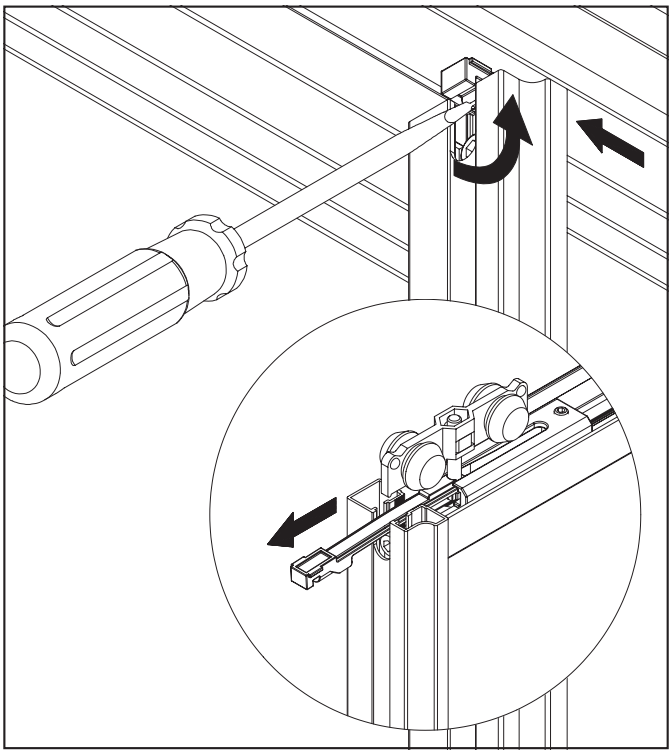

8_ Снимите дверь

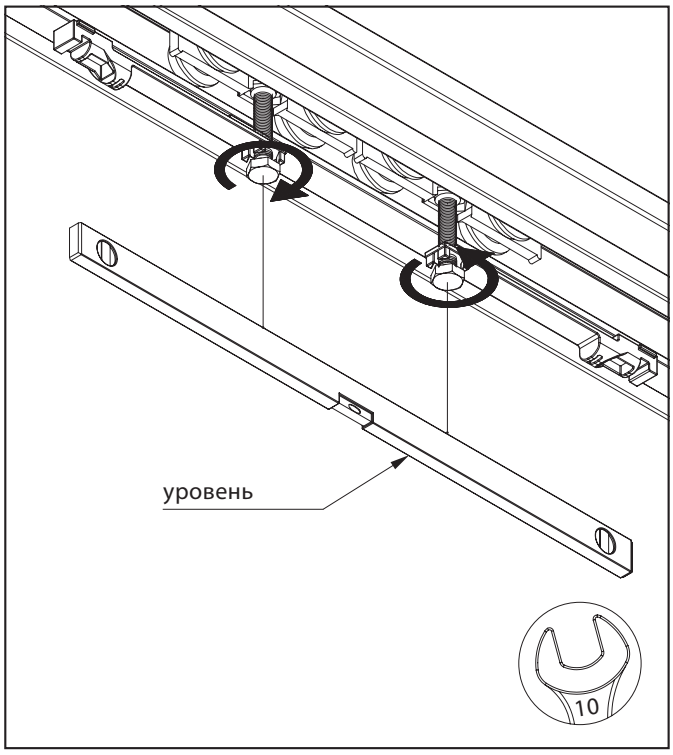

9_ Отрегулируйте уровень двери

ИНСТРУКЦИЯ ПО УСТАНОВКЕ

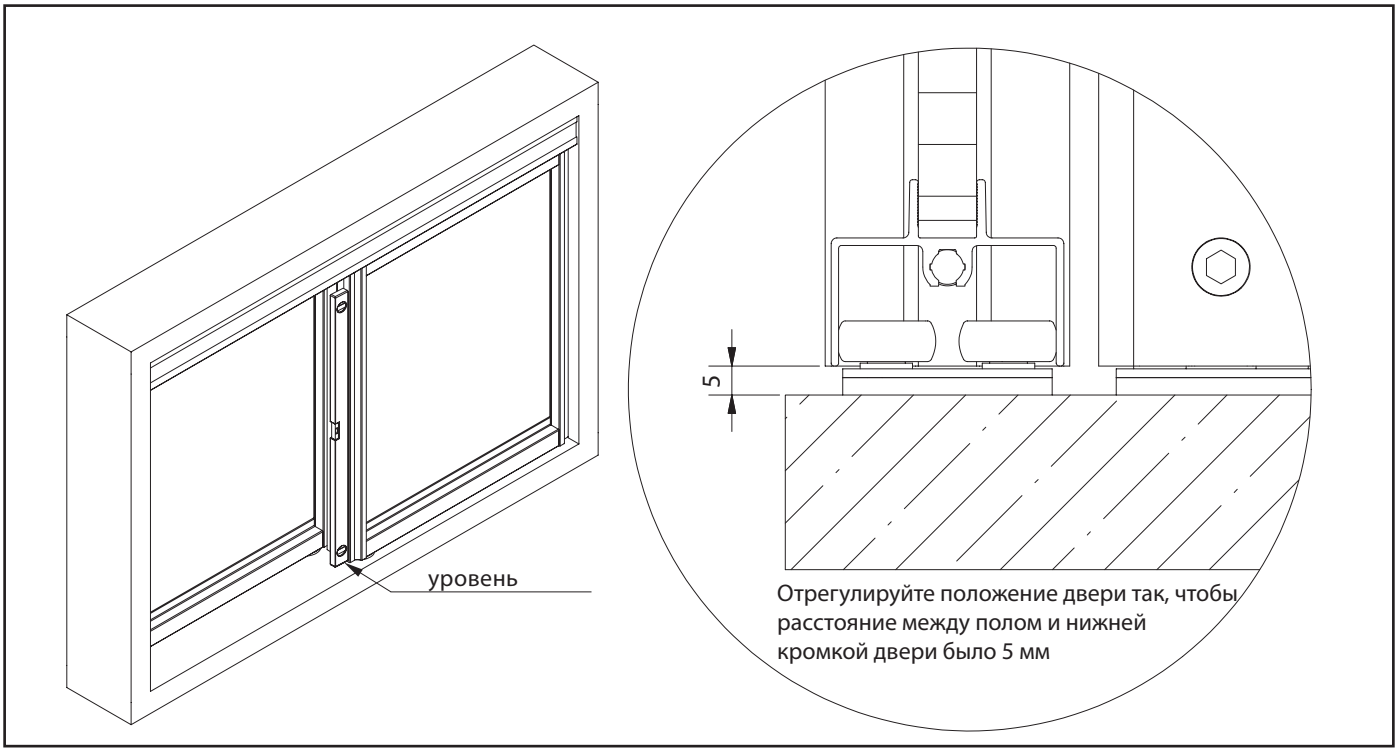

10_ расстояние до пола 5 мм

Определение позиции стопора:
Полностью откройте дверь, затем переместите стопор вправо в сторону верхнего ролика, затем отметьте карандашом данное положение, и после переместите стопор приблизительно на 5 мм в сторону закрывания двери, и зафиксируйте стопор.

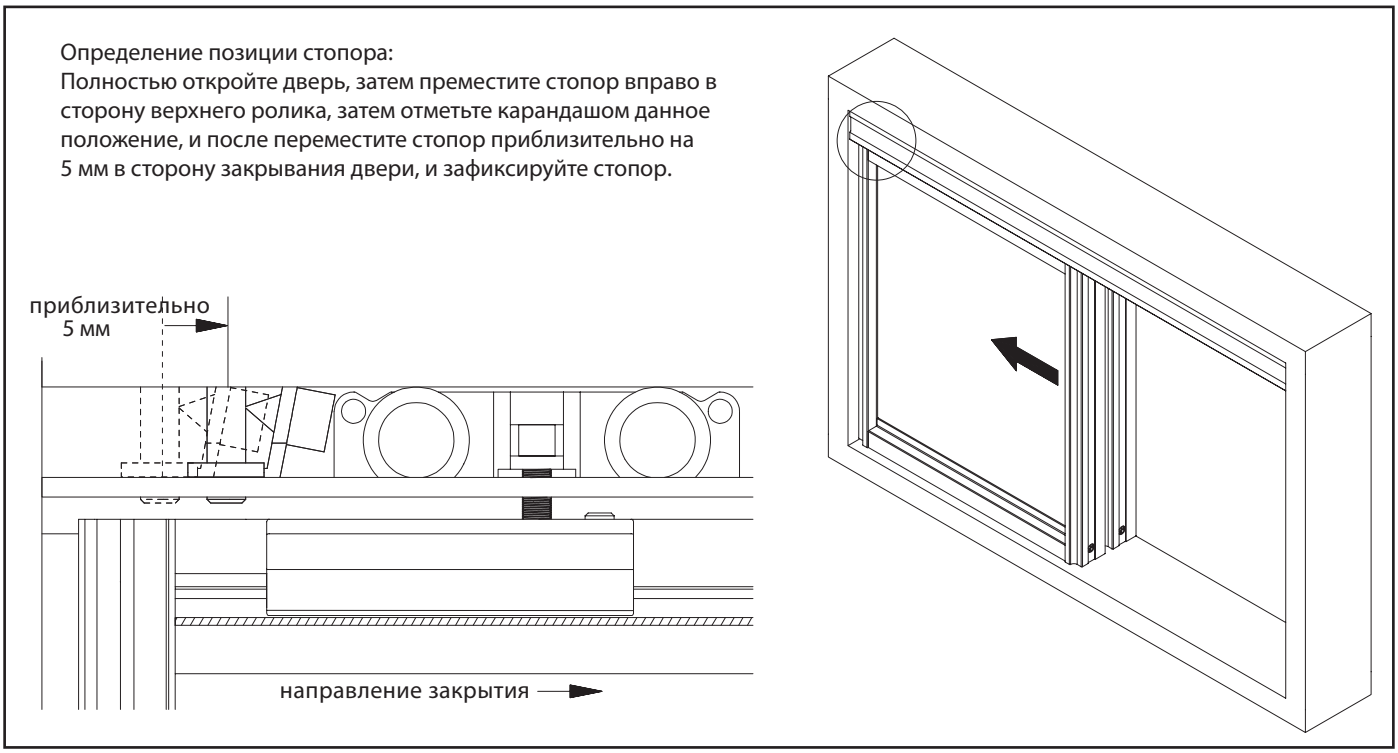

11_ Установка тормозов в верхние направляющие

ИНСТРУКЦИЯ ПО УСТАНОВКЕ

Расстояние до вертикального профиля

S1500 асимметр, симметр, квадратн. = 1 мм
S3000 асимметр, симметр. = 1 мм

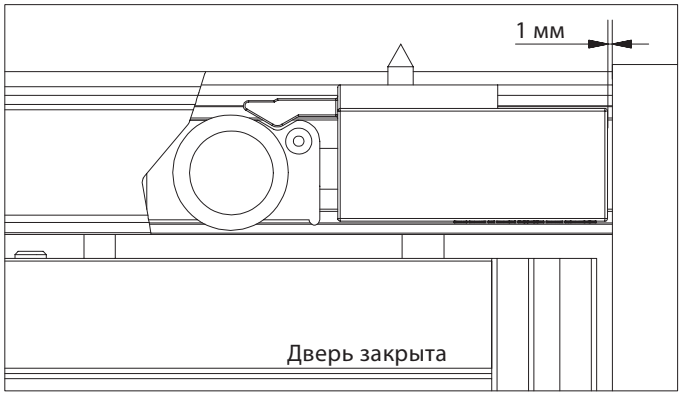

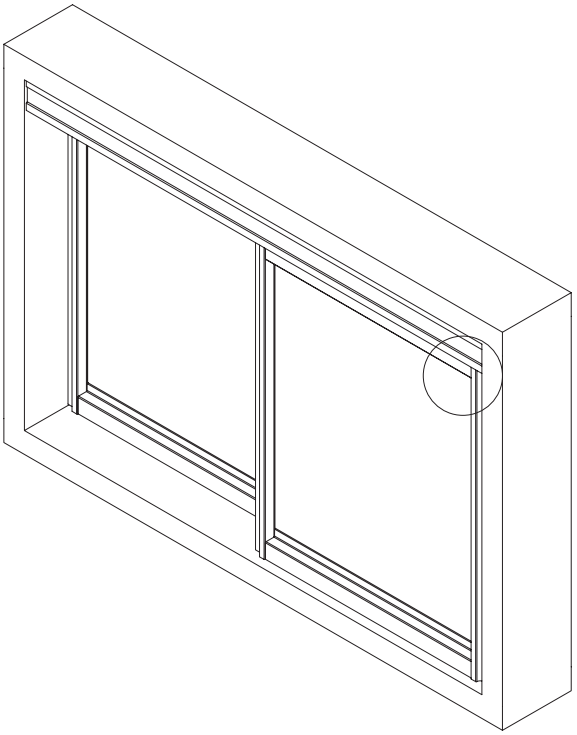

12_ Зафиксируйте стопоры AIR в обеих верхних направляющих в закрытом положении

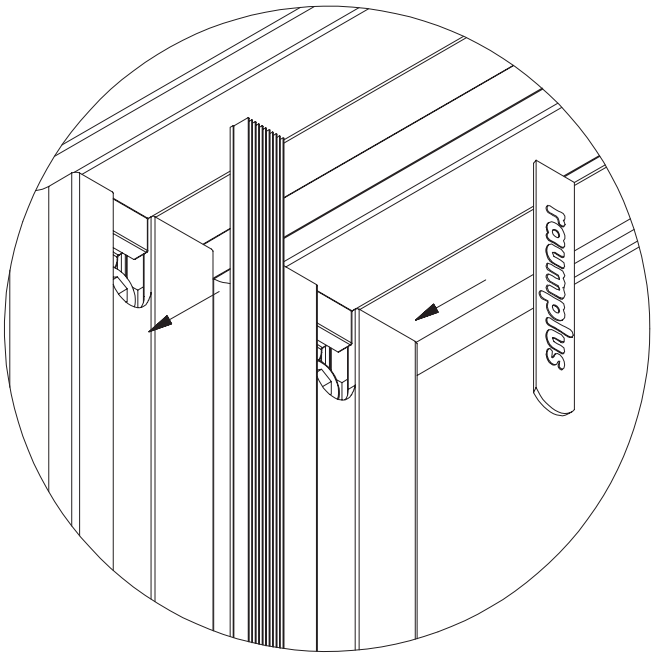

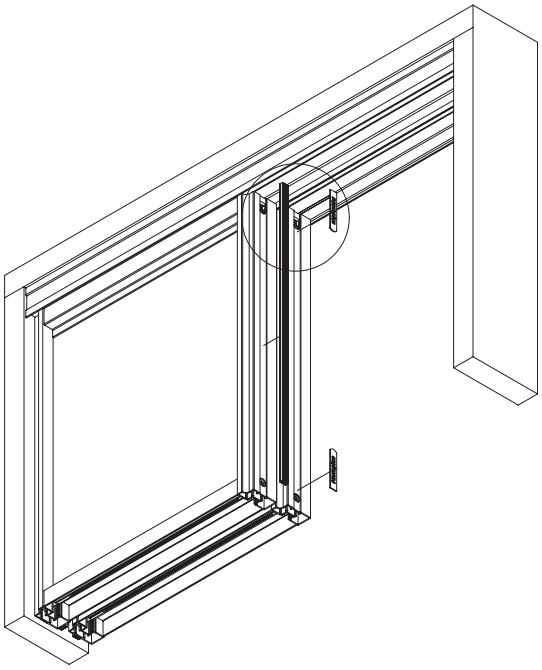

13 _ Наклейте щетку и закройте монтажные отверстия дверными заглушками

ИНСТРУКЦИЯ ПО УСТАНОВКЕ

Варианты наклейки щетки

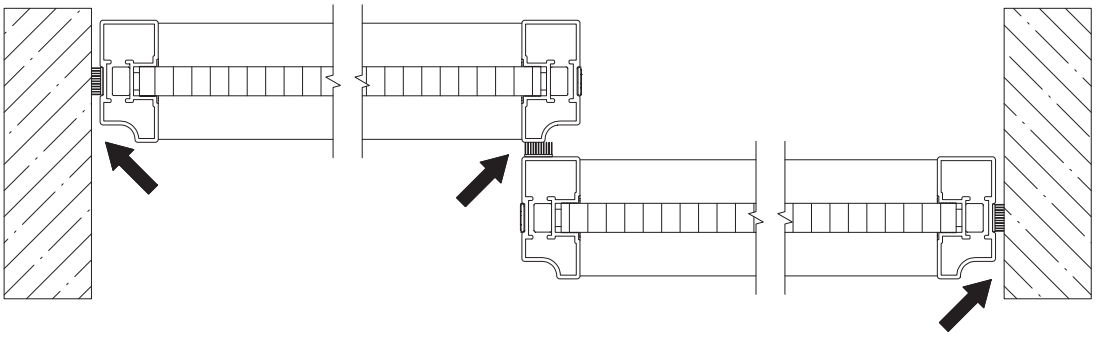

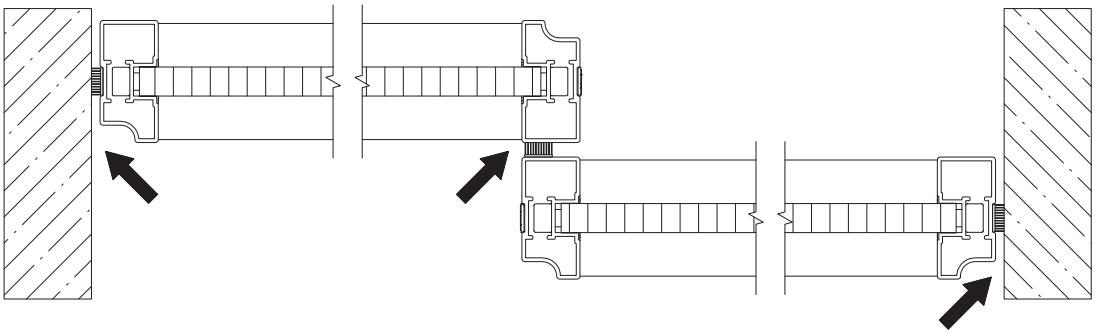

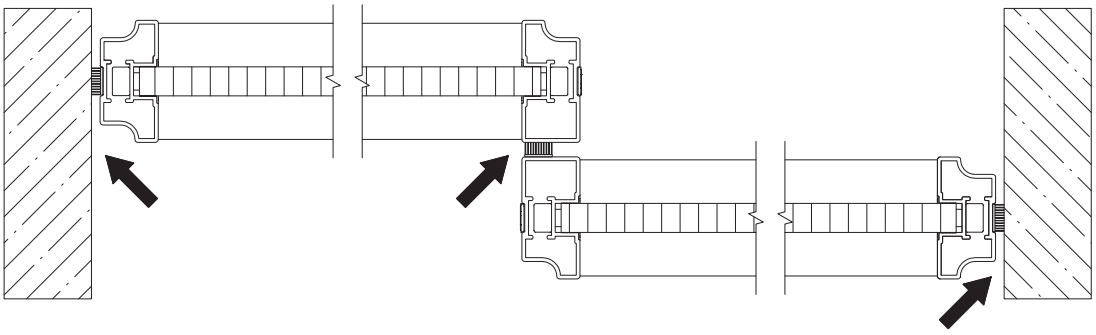

12_13

14_ Различные варианты наклейки щетки и установки вертикальных профилей дверей
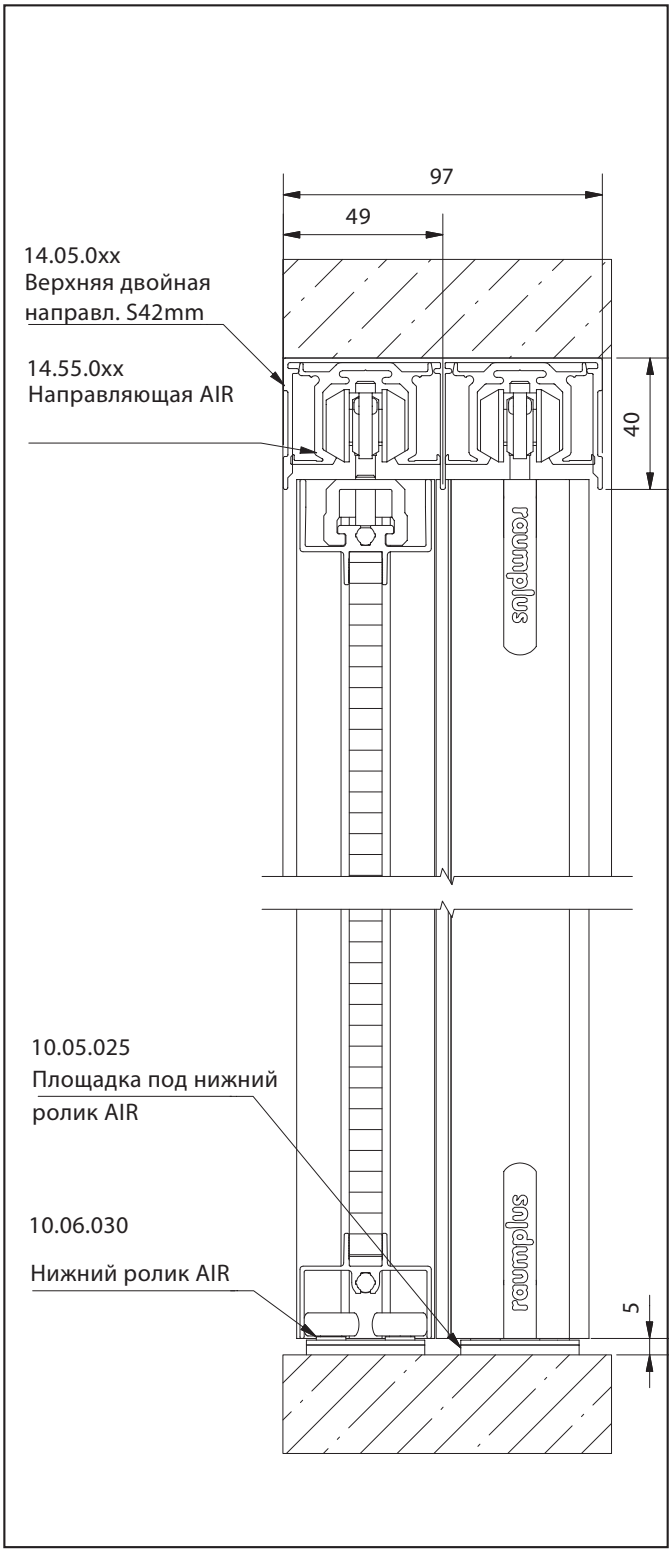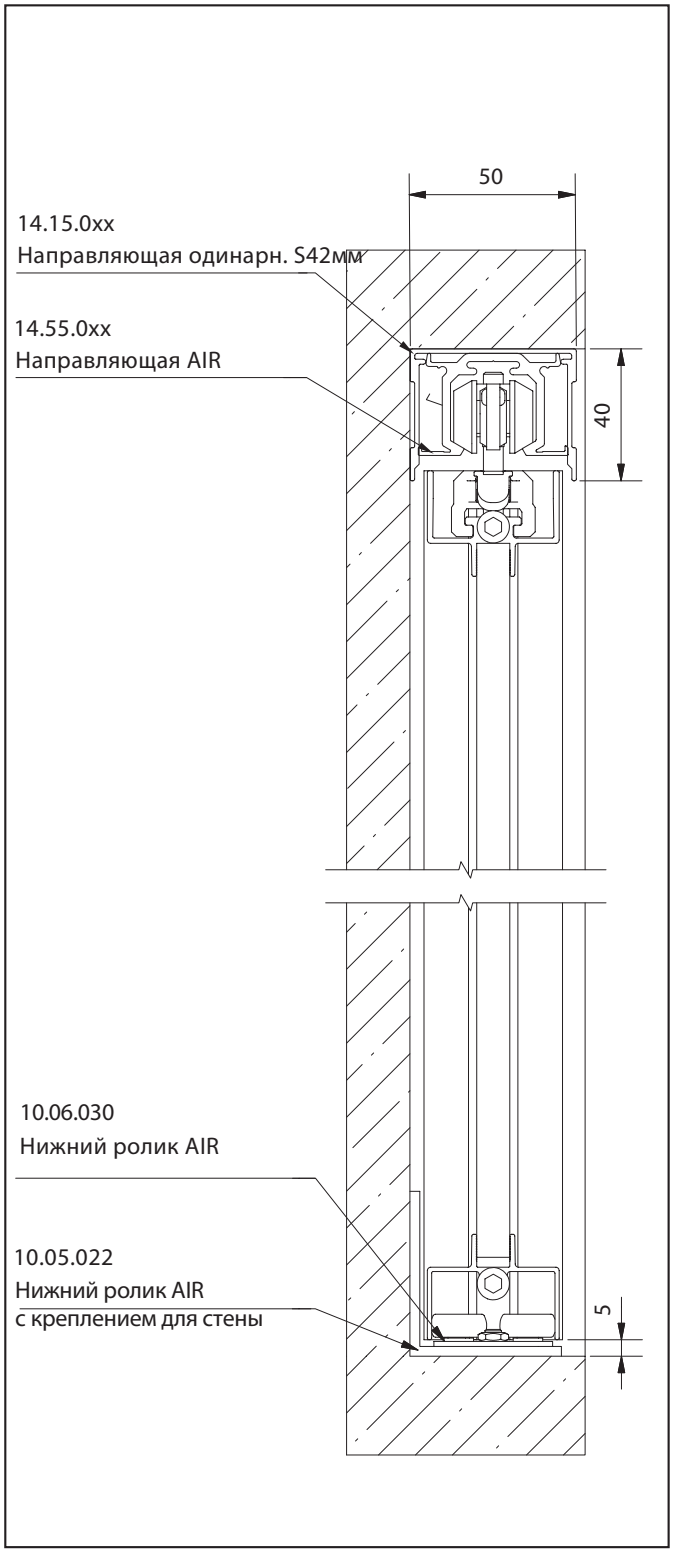
ПОДРОБНЫЕ ЧЕРТЕЖИ